User Manual

Magnetic Wireless Car Charger

Type: AWCH-3501CH v1 001

EN At a glance / **DE** Auf einen Blick / **BG** Обобщение / **CZ** Stručný přehled / **ES** De un vistazo / **FR** Aperçu / **GR** Με μια ματιά / **HR** Na prvi pogled / **IT** In un colpo d'occhio / **NL** In één oogopslag / **PL** Rzutem oka / **PT** Em breve / **RO** Dintr-o privire / **SI** Na hitro / **SK** V skratke

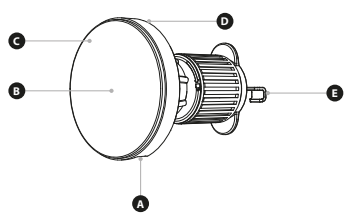

EN Get started / **DE** Erste Schritte / **BG** Първи стъпки / **CZ** Začínáme / **ES** Primeros pasos / **FR** Premiers pas / **GR** Ξεκινήστε / **HR** Prvi koraci / **IT** Per iniziare / **NL** Aan de slag / **PL** Pierwsze kroki / **PT** Primeiros passos / **RO** Primii pași / **SI** Prvi koraki / **SK** Začíname

1

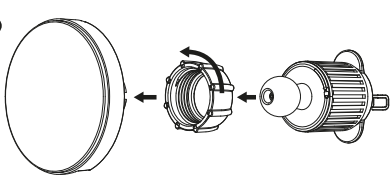

2

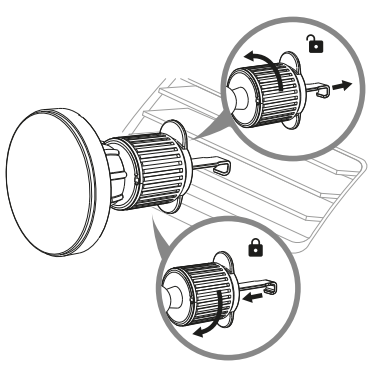

3

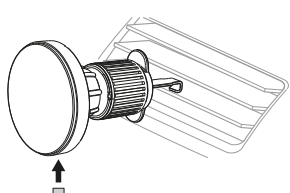

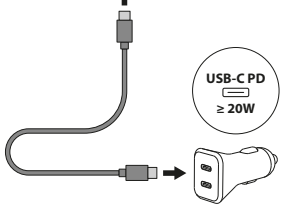

4

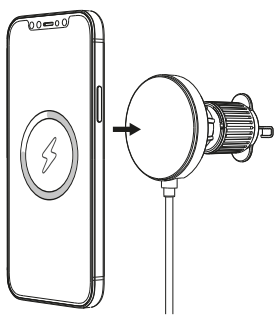

EN - At a glance

	Item	Specifications	Description
A	USB-C port	Input: 5.0V ⎓ 2.0A 9.0V ⎓ 2.22A	USB-C input port to supply power to the magnetic wireless charging pad.
B	Charging coil	Wireless output: 5.0W, 7.5W, 10.0W, 15.0W	Charging coil for wireless charging. Output level depends on wireless charging input supported by your Qi2 device, as well as the USB-C power input of the magnetic wireless charging pad.
C	Magnetic ring	Neodymium	Strong magnets for precise magnetic attachment of your Qi2 device.
D	Heat dissipation holes		Heat dissipation holes prevent overheating, which ensures efficient wireless charging.
E	Air vent hook mount		Secure the mount with the metal hook to the car air vent.

	Get started
1	Unscrew the nut and place the nut around the ball head. Insert the ball head into the socket and tighten the nut.
2	Find a suitable car air vent. Rotate the mount's ribbed middle part to the left to extend the metal hook. Continue rotating until the hook fits into the car air vent. Do not overrotate it once the hook reaches its maximum length. Place the metal hook over one of the car air vent blades so that it hooks onto the blade. Rotate the mount's ribbed middle part to the right to retract the hook. Continue rotating until the hook locks securely onto the blade. Do not over-rotate to avoid damaging the air vent blade. Check the mount's stability before driving.
3	Plug one side of the included USB-C cable into the USB-C port of the magnetic wireless car charger. Connect the other side of the USB-C cable to a USB-C car charger* and plug the car charger into an automobile auxiliary power outlet (car cigarette lighter power outlet). Your magnetic wireless car charger is now ready to start charging your Qi2 enabled phone.
4	Put your Qi2 enabled phone onto the magnetic wireless car charger with the phone's screen facing you. The strong magnetic alignment locks your phone accurately onto the magnetic wireless car charger in the correct position, for faster and more efficient charging. Your phone's screen will display that it is charging. Your phone's screen will notify you when the charging process is complete.

*USB-C car charger not included. Your USB-C car charger must have an output rating of at least 5.0V/2.0A (10.0W). For 15.0W fast charging a USB-C car charger with minimum output of 9.0V/2.22A (20.0W PD) is required.

Other specifications	
Product	Magnetic wireless car charger
Model	AWCH-3501CH v1 001
Input	USB-C 5.0V ⎓ 2.0A / 9.0V ⎓ 2.22A
Output	Wireless 5.0W, 7.5W, 10.0W, 15.0W
Safety	Foreign Object Detection, overcurrent, short circuit, overheat protection
Certification	Qi v2.1
Supported devices	Charge Qi2 enabled smartphones. The magnetic wireless charging pad can charge through compatible magnetic protective phone cases up to 3 mm thick.

Intended use

This charger is intended to be used as a charger for Information Technology Equipment only. Do not use this charger for other purposes.

Important safety instructions

- Read all instructions and warnings before usage.
- Do not drop. Frequent dropping may lead to malfunctioning.
- Do not disassemble or modify. Repairs should only be done by qualified service centers.
- Do not use the charger if it is damaged or broken.
- Do not exceed the manufacturer's specifications.
- Used socket outlet should be near the equipment and easily accessible.
- Do not expose to liquids, moisture, heat or fire.
- Do not use the charger near heat sources or in direct sunlight.
- Only use the product under moderate climate conditions.
- Do not cover the charger with any object when in use.
- Do not use the charger with a damaged cable.
- Unplug the charger before any maintenance or cleaning.
- Always pull directly on the plug when disconnecting the cable, never on the cable itself.
- Do not exceed 40° Celsius ambient temperature. Product may not function properly above 40° Celsius. Operating temperature 0~40° Celsius.
- Disconnect when not in use, do not charge unattended.
- Charger is only suitable for indoor use and use inside a car. Do not use the charger outside.
- Do not use near strong magnetic fields, inflammable materials or explosive gases.
- Do not place metal objects on the wireless charging zone.
- Do not place cards with magnetic stripes, chips or RFID on the wireless charging zone.
- Do not use close to (implanted) medical devices such as a pacemakers; keep a distance of at least 25 cm.
- Charger should be kept out of the reach of children.
- Transfer of electricity gives off heat. Your device may become hot, but should not become exceedingly hot. If the magnetic wireless charging pad becomes extremely hot, stop using the product immediately and unplug the power plug.
- Always properly align your phone with the magnet ring and charging coil. Misalignment during charging may lead to inefficient charging and your device may become warm.
- The wireless output power is automatically reduced if the temperature of the product becomes too high. The maximum output power of 15W is only reached when the product temperature is below the safe limit.
- Only use Qi2 certified devices for charging on the wireless charging zone.
- When using this product, observe the applicable local traffic laws and regulations.
- Ensure that components such as airbags, safety areas, controls, instruments, etc. and visibility are not blocked or restricted.
- Make sure that the product is securely mounted before you start driving.
- Do not allow yourself to be distracted by the product when driving a car. Always pay attention to the surrounding traffic and your environment.
- For some cars, it can happen that power continues to be supplied even though the ignition has been switched off. You should therefore disconnect the product from the power outlet when not in use to protect your car battery from being drained.

Support

Warranty	36 months warranty. Please note that your rights under national law remain unaffected by this warranty.
Support	Lifetime technical support
Website	www.sitecom.com
Contact	support@sitecom.com

DE - Auf einen Blick

	Artikel	Spezifikationen	Beschreibung
A	USB-C Anschluss	Eingang: 5.0V ⎓ 2.0A 9.0V ⎓ 2.22A	USB-C Eingangsanschluss zur Stromversorgung des Magnetic Wireless Ladepads.
B	Ladespule	Kabelloser Ausgang: 5.0W, 7.5W, 10.0W, 15.0W	Ladespule für kabelloses Laden. Der Ausgangspegel hängt vom kabellosen Ladeeingang ab, der von deinem Qi2-Gerät unterstützt wird, sowie vom USB-C Stromeingang des Magnetic Wireless Ladepads.
C	Magnetring	Neodym	Starke Magnete für eine sichere magnetische Befestigung deines Qi2-Geräts.
D	Löcher zur Wärmeableitung		Die Löcher zur Wärmeableitung verhindern eine Überhitzung, was ein effizientes kabelloses Laden gewährleistet.
E	Halterung mit Lüftungshaken		Befestigen Sie die Halterung mit dem Metallhaken an der Lüftungsdüse des Autos.

	Erste Schritte
1	Schrauben Sie die Mutter ab und setzen Sie sie über den Kugelkopf. Führen Sie den Kugelkopf in die Buchse ein und ziehen Sie die Mutter fest.
2	Suchen Sie eine geeignete Fahrzeug-Lüftungsöffnung. Drehen Sie den geriffelten Mittelteil der Halterung nach links, um den Metallhaken auszufahren. Drehen Sie weiter, bis der Haken in die Lüftungsöffnung passt. Überdrehen Sie nicht, wenn der Haken seine maximale Länge erreicht hat. Setzen Sie den Metallhaken über eine der Lamellen, sodass er daran einrastet. Drehen Sie den geriffelten Mittelteil nach rechts, um den Haken wieder einzuziehen. Drehen Sie weiter, bis der Haken sicher an der Lamelle sitzt. Überdrehen Sie nicht, um Schäden an der Lüftungslamelle zu vermeiden. Prüfen Sie die Stabilität der Halterung vor der Fahrt.
3	Stecken Sie ein Ende des mitgelieferten USB-C-Kabels in den USB-C-Anschluss des magnetischen, kabellosen Auto-Ladegeräts. Verbinden Sie das andere Ende mit einem USB-C-Autoladegerät* und stecken Sie dieses in die Bordspannungssteckdose (Zigarettenanzünder). Ihr magnetisches kabelloses Auto-Ladegerät ist nun bereit, Ihr Qi2-fähiges Telefon zu laden.
4	Legen Sie Ihr Qi2-fähiges Telefon mit dem Display zu Ihnen auf das magnetische kabellose Auto-Ladegerät. Die starke magnetische Ausrichtung positioniert Ihr Telefon präzise für schnelleres und effizienteres Laden. Das Display zeigt an, dass der Ladevorgang läuft und informiert Sie, sobald dieser abgeschlossen ist.

*USB-C-Autoladegerät nicht enthalten. Ihr USB-C-Autoladegerät muss eine Ausgangsleistung von mindestens 5.0V/2.0A (10.0W) haben. Für 15.0W-Schnellladen ist ein USB-C-Autoladegerät mit mindestens 9.0V/2.22A (20.0W PD) erforderlich.

Andere Spezifikationen	
Produkt	Magnetisches Wireless-Autoladegerät
Modell	AWCH-3501CH v1 001
Eingang	USB-C 5.0V ⎓ 2.0A / 9.0V ⎓ 2.22A
Ausgabe	Kabellos 5.0W, 7.5W, 10.0W, 15.0W
Sicherheit	Fremdkörpererkennung, Überstrom-, Kurzschluss- und Überhitzungsschutz
Zertifizierung	Qi v2.1
Unterstützte Geräte	Lade Qi2-fähige Smartphones auf. Das Magnetic Wireless Ladepad kann durch kompatible magnetische Schutzhüllen für Mobiltelefone mit einer Dicke von bis zu 3 mm aufgeladen werden.

Verwendungszweck

Dieses Ladegerät ist ausschließlich für die Verwendung als Ladegerät für Geräte der Informationstechnologie vorgesehen. Benutze dieses Ladegerät nicht für andere Zwecke.

Wichtige Sicherheitsanweisungen

- Vor der Verwendung alle Anweisungen und Warnungen lesen.
- Nicht fallen lassen. Häufiges Herunterfallen kann zu Fehlfunktionen führen.
- Nicht zerlegen oder modifizieren. Reparaturen sollten nur von qualifizierten Servicezentren durchgeführt werden.
- Das Ladegerät nicht benutzen, wenn es beschädigt oder kaputt ist.
- Nicht die Herstellerangaben überschreiten.
- Die verwendete Steckdose sollte sich in der Nähe des Geräts befinden und leicht zugänglich sein.
- Nicht Flüssigkeiten, Feuchtigkeit, Hitze oder Feuer aussetzen.
- Verwenden Sie das Ladegerät nicht in der Nähe von Wärmequellen oder direkter Sonneneinstrahlung.
- Nutzen Sie das Produkt nur unter gemäßigten Klimabedingungen.
- Das Ladegerät während des Gebrauchs nicht mit Gegenständen abdecken.
- Das Ladegerät nicht mit einem beschädigten Kabel verwenden.
- Vor Wartungs- oder Reinigungsarbeiten das Ladegerät von der Stromversorgung trennen.
- Ziehen Sie beim Trennen des Kabels immer direkt am Stecker und niemals am Kabel selbst.
- Die Umgebungstemperatur darf 40 °C nicht überschreiten. Bei Temperaturen über 40 °C funktioniert das Produkt möglicherweise nicht ordnungsgemäß. Betriebstemperatur 0~40° C.
- Bei Nichtgebrauch das Kabel vom Gerät trennen; nicht unbeaufsichtigt laden.
- Das Ladegerät ist nur für den Gebrauch in Innenräumen und im Auto geeignet. Verwenden Sie das Ladegerät nicht im Freien.
- Nicht in der Nähe starker Magnetfelder, brennbarer Materialien oder explosiver Gase verwenden.
- Lege keine Metallgegenstände auf die kabellose Ladezone.
- Lege keine Karten mit Magnetstreifen, Chips oder RFID auf die kabellose Ladezone.
- Nicht in der Nähe von (implantierten) medizinischen Geräten wie Herzschrittmachern verwenden; einen Abstand von mindestens 25 cm einhalten.
- Das Ladegerät sollte außerhalb der Reichweite von Kindern aufbewahrt werden.
- Bei der Übertragung von Elektrizität entsteht Wärme. Dein Gerät kann heiß werden, sollte aber nicht übermäßig heiß werden. Wenn das magnetische kabellose Ladepad extrem heiß wird, beende die Nutzung des Produkts sofort und trenne es vom Stromnetz.
- Richte dein Telefon immer genau auf den Magnetring und die Ladespule aus. Eine falsche Ausrichtung kann zu einem ineffizienten Ladevorgang führen und Ihr Gerät kann sich erwärmen.
- Die kabellose Ausgangsleistung wird automatisch reduziert, wenn die Temperatur des Produkts zu hoch wird. Die maximale Ausgangsleistung von 15W wird nur erreicht, wenn die Produkttemperatur unter dem sicheren Grenzwert liegt.
- Verwende zum Laden auf der kabellosen Ladezone nur Qi2-zertifizierte Geräte.
- Beachten Sie bei der Verwendung dieses Produkts die geltenden örtlichen Verkehrsregeln und Vorschriften.
- Stellen Sie sicher, dass Komponenten wie Airbags, Sicherheitsbereiche, Bedienelemente, Instrumente usw. sowie die Sicht nicht blockiert oder eingeschränkt werden.
- Stellen Sie sicher, dass das Produkt vor Fahrtbeginn sicher befestigt ist.
- Lassen Sie sich beim Autofahren nicht von dem Produkt ablenken. Achten Sie immer auf den umgebenden Verkehr und Ihre Umgebung.
- Bei einigen Autos kann es vorkommen, dass weiterhin Strom geliefert wird, obwohl die Zündung ausgeschaltet wurde. Trennen Sie daher das Produkt vom Stromanschluss, wenn es nicht verwendet wird, um die Autobatterie vor Entladung zu schützen.

Support

Garantie	36 Monate Garantie. Bitte beachte, dass deine Rechte nach nationalem Recht von dieser Garantie unberührt bleiben.
Support	Lebenslanger technischer Support
Website	www.sitecom.com
Kontakt	support@sitecom.com

BG - Обобщение

	Артикул	Спецификации	Описание
A	USB-C порт	Вход: 5.0V ⎓ 2.0A 9.0V ⎓ 2.22A	USB-C порт за захранване на магнитната безжична зарядна подложка.
B	Зарядна бобина	Безжичен изход:5.0W, 7.5W, 10.0W, 15.0W	Зарядна бобина за безжично зареждане. Нивото на изходен сигнал зависи от входа за безжично зареждане, поддържан от вашето Qi2 устройство, както и от USB-C входа за захранване на магнитната подложка за безжично зареждане.
C	Магнитен пръстен	Неодим	Силни магнити за прецизно магнитно закрепване на вашето Qi2 устройство.
D	Отвори за отвеждане на топлината		Отворите за отвеждане на топлината предотвратяват прегряване, което осигурява ефективно безжично зареждане.
E	Монтаж с кука за въздушен отвор		Закрепете дръжача с металната кука към въздушния отвор на автомобила.

Първи стъпки

1. Развийте гайката и я поставете около сферичната глава. Поставете сферичната глава в гнездото и затегнете гайката.
2. Намерете подходящ автомобилен въздуховод. Завъртете оребрената средна част на стойката наляво, за да удължите металната кука. Продължете да въртите, докато куката пасне във въздуховода. Не пренавивайте, след като достигне максимална дължина. Закачете металната кука над една от ламелите. Завъртете оребрената част надясно, за да приберете куката. Продължете, докато се заключи стабилно. Проверете стабилността преди шофиране.
3. Свържете единия край на включения USB-C кабел към USB-C порта на магнитното безжично автомобилно зарядно. Другия край свържете към USB-C автомобилно зарядно* и го поставете в запалката на автомобила. Зарядното е готово да зарежда вашия Qi2 съвместим телефон.
4. Поставете телефона си върху зарядното с екрана към вас. Силното магнитно подравняване го позиционира точно за по-бързо и ефективно зареждане. Екранът ще покаже, че се зарежда, и ще ви уведоми, когато процесът приключи.

*USB-C автомобилно зарядно не е включено. Изисква се минимум 5.0V/2.0A (10W), а за бързо зареждане 15W – минимум 9.0V/2.22A (20W PD).

Други спецификации

Продукт	Магнитно безжично зарядно за автомобил
Модел	AWCH-3501CH v1 001
Вход	USB-C 5.0V ⎓ 2.0A / 9.0V ⎓ 2.22A
Изход	Безжично 5.0W, 7.5W, 10.0W, 15.0W
Безопасност	Откриване на чужд обект, свръхток, късо съединение, защита от прегряване
Сертификация	Qi v2.1
Поддържани устройства	Зареждане на смартфони с Qi2 технология. Магнитната безжична зарядна подложка може да зарежда през съвместими защитни калъфи за телефони с дебелина до 3 мм.

Предназначение

Това устройство е предназначено да се използва само като зарядно за оборудване за информационни технологии. Не използвайте това зарядно устройство за други цели.

Важни инструкции за безопасност

- Прочетете всички инструкции и предупреждения преди употреба.
- Не изпускайте уреда. Честото изпускане може да доведе до неизправност.
- Не разглобявайте и не модифицирайте. Ремонтите трябва да се извършват само от квалифицирани сервизни центрове.
- Не използвайте зарядното устройство, ако е повредено или счупено.
- Не превишавайте спецификациите на производителя.
- Използваният контакт трябва да е близо до оборудването и лесно достъпен.
- Не излагайте на течности, влага, топлина или огън.
- Не използвайте зарядното в близост до източници на топлина или под пряка слънчева светлина.
- Използвайте продукта само при умерени климатични условия.
- Не покривайте зарядното устройство с никакви предмети, когато се използва.
- Не използвайте зарядното с повреден кабел.
- Изключете зарядното устройство преди каквато и да е поддръжка или почистване.
- Винаги дърпайте директно щепсела при изключване на кабела, никога самия кабел.
- Не превишавайте температурата на околната среда от 40° по Целзий. Продуктът може да не функционира правилно над 40° по Целзий. Работна температура 0~40° по Целзий.
- Изключете, когато не се използва, не зареждайте без надзор.
- Зарядното устройство е подходящо само за употреба на закрито и в автомобил. Не използвайте зарядното устройство навън.
- Не използвайте в близост до силни магнитни полета, запалими материали или експлозивни газове.
- Не поставяйте метални предмети върху зоната за безжично зареждане.
- Не поставяйте карти с магнитни ленти, чипове или RFID върху зоната за безжично зареждане.
- Не използвайте близо до (имплантирани) медицински устройства като пейсмейкъри; спазвайте разстояние от поне 25 см.
- Зарядното устройство трябва да се съхранява далече от деца.
- Преносът на електричество отделя топлина. Устройството ви може да се нагрее, но не бива да става прекомерно горещо. Ако магнитната безжична зарядна подложка се нагрее много, незабавно спрете да използвате продукта и изключете щепсела от контакта.
- Винаги правилно подравнявайте телефона си с магнитния пръстен и зарядната бобина. Разминаването по време на зареждане може да доведе до неефективно зареждане и вашето устройство може да се загрее.
- Безжичната изходна мощност се намалява автоматично, ако температурата на продукта стане твърде висока. Максималната изходна мощност от 15W се достига само когато температурата на продукта е под безопасната граница.
- Използвайте само Qi2 сертифицирани устройства за зареждане в зоната.
- При използване на този продукт спазвайте приложимите местни правила и разпоредби за движение по пътищата.
- Уверете се, че компоненти като въздушни възглавници, зони за безопасност, контролни уреди, инструменти и видимост не са блокирани или ограничени.
- Уверете се, че продуктът е здраво монтиран преди да започнете да шофирате.
- Не се разсейвайте от продукта по време на шофиране. Винаги обръщайте внимание на заобикалящия трафик и средата.
- При някои автомобили е възможно захранването да продължи да се подава, дори когато запалването е изключено. Затова изключвайте продукта от захранването, когато не се използва, за да предпазите акумулатора от изтощаване.

Поддръжка

Гаранция	36 месеца гаранция. Моля, обърнете внимание, че правата ви съгласно националното законодателство остават незасегнати от тази гаранция.
Поддръжка	Доживотна техническа поддръжка
Уебсайт	www.sitecom.com
Контакт	support@sitecom.com

CZ - Stručný přehled

	Položka	Specifikace	Popis
A	USB-C port	Vstup: 5.0V ⎓ 2.0A 9.0V ⎓ 2.22A	Vstupní port USB-C pro napájení magnetické bezdrátové nabíjecí podložky.
B	Nabíjecí cívka	Bezdrátový výstup: 5.0W, 7.5W, 10.0W, 15.0W	Nabíjecí cívka pro bezdrátové nabíjení. Úroveň výstupu závisí na vstupu bezdrátového nabíjení podporovaném vaším zařízením Qi2. Stejně jako na napájení přes USB-C vstup magnetické bezdrátové nabíjecí podložky.
C	Magnetický kroužek	Neodym	Silné magnety pro přesné magnetické uchycení vašeho zařízení Qi2.
D	Otvory pro odvod tepla		Otvory na odvod tepla zabraňují přehřívání, což zajišťuje efektivní bezdrátové nabíjení.
E	Držák s háčkem do ventilační mřížky		Zajistěte držák kovovým háčkem k ventilační mřížce auta

Začínáme

1. Odšroubujte matici a nasaďte ji kolem kulového kloubu. Vsuňte kulový kloub do zásuvky a matici utáhněte.
2. Najděte vhodný ventilační otvor v autě. Otočením vroubkované střední části doleva vysuňte kovový háček. Otáčejte, dokud háček nezapadne do ventilační mřížky. Nepřetáčejte, jakmile dosáhne maximální délky. Zavěste háček za jednu lamelu. Otočte střední část doprava a háček zasuňte zpět, dokud pevně nezajistí držák na lamele. Zkontrolujte stabilitu držáku.
3. Připojte jeden konec přiloženého USB-C kabelu do USB-C portu magnetické bezdrátové autonabíječky. Druhý konec připojte k USB-C autonabíječce* a zapojte ji do zásuvky zapalovače. Nabíječka je připravena nabíjet váš telefon s podporou Qi2.
4. Položte telefon s podporou Qi2 na nabíječku displejem k sobě. Silné magnetické zarovnání zajistí přesné a efektivní nabíjení. Displej telefonu zobrazí stav nabíjení a informuje vás o dokončení.

*USB-C autonabíječka není součástí balení. Vyžaduje alespoň 5.0V/2.0A (10W). Pro 15W rychlé nabíjení je třeba 9.0V/2.22A (20W PD).

Další specifikace

Produkt	Magnetická bezdrátová nabíječka do auta
Model	AWCH-3501CH v1 001
Vstup	USB-C 5.0V ⎓ 2.0A / 9.0V ⎓ 2.22A
Výstup	Bezdrátové 5.0W, 7.5W, 10.0W, 15.0W
Bezpečnost	Detekce cizích předmětů, ochrana proti nadproudu, zkratu a přehřátí
Osvědčení	Qi v2.1
Kompatibilní zařízení	Nabíjení chytrých telefonů s podporou Qi2. Magnetická bezdrátová nabíjecí podložka dokáže nabíjet přes kompatibilní magnetické ochranné kryty na telefon o tloušťce až 3 mm.

Zamýšlené použití

Tato nabíječka je určena pouze k použití jako nabíječka pro zařízení informační technologie. Nepoužívejte tuto nabíječku pro jiné účely.

Důležité bezpečnostní pokyny

- Před použitím si přečtěte všechny pokyny a varování.
- Neupusťte. Časté nárazy můžou vést k poruše.
- Nerozebírejte ani neupravujte. Opravy by měly být prováděny pouze kvalifikovanými servisními středisky.
- Nepoužívejte nabíječku, pokud je poškozená nebo rozbitá.
- Nepřekračujte specifikace výrobce.
- Použitá zásuvka by měla být v blízkosti zařízení a měla by být snadno dostupná.
- Nevystavujte kapalinám, vlhkosti, teplu nebo ohni.
- Nepoužívejte nabíječku v blízkosti zdrojů tepla nebo na přímém slunci.
- Výrobek používejte pouze v mírných klimatických podmínkách.
- Během používání nabíječku nezakrývejte žádnými předměty.
- Nepoužívejte nabíječku s poškozeným kabelem.
- Před jakoukoli údržbou nebo čištěním odpojte nabíječku.
- Při odpojování kabelu vždy táhněte přímo za zástrčku, nikdy za samotný kabel.
- Nepřekračujte okolní teplotu 40° Celsia. Výrobek nemusí správně fungovat při teplotách nad 40° Celsia. Provozní teplota 0~40° Celsia.
- Pokud přístroj nepoužíváte, odpojte jej, nenabíjejte jej bez dozoru.
- Nabíječka je vhodná pouze pro použití v interiéru a v autě. Nepoužívejte nabíječku venku.
- Nepoužívejte v blízkosti silných magnetických polí, hořlavých materiálů nebo výbušných plynů.
- Na bezdrátovou nabíjecí plochu nepokládejte kovové předměty.
- Na bezdrátovou nabíjecí plochu nepokládejte karty s magnetickým proužkem, čipem nebo technologií RFID.
- Nepoužívejte v blízkosti (implantovaných) lékařských přístrojů, jako jsou kardiostimulátory; dodržujte odstup alespoň 25 cm.
- Nabíječku uchovávejte mimo dosah dětí.
- Přenos elektrické energie vytváří teplo. Vaše zařízení se může zahřát, ale nemělo by se zahřát nadměrně. Pokud se magnetická bezdrátová nabíjecí podložka nadměrně zahřeje, okamžitě přestaňte výrobek používat a odpojte napájecí zástrčku.
- Vždy správně zarovnejte svůj telefon s magnetickým kroužkem a nabíjecí cívkou. Nesprávné vyrovnání během nabíjení může vést k neefektivnímu nabíjení a vaše zařízení se může zahřívat.
- Bezdrátový výstupní výkon se automaticky sníží, pokud se teplota produktu příliš zvýší. Maximální výstupní výkon 15W je dosažen pouze tehdy, když je teplota produktu pod bezpečnou hranicí.
- Pro nabíjení na bezdrátové nabíjecí ploše používejte pouze zařízení s certifikací Qi2.
- Při používání tohoto produktu dodržujte platné místní dopravní předpisy.
- Zajistěte, aby součásti jako airbagy, bezpečnostní zóny, ovládací prvky, přístroje apod. ani výhled nebyly blokovány nebo omezeny.
- Ujistěte se, že je produkt před jízdou bezpečně upevněn.
- Nenechte se během řízení tímto produktem rozptylovat. Vždy věnujte pozornost okolnímu provozu a prostředí.
- U některých aut může dojít k tomu, že napájení zůstane aktivní, i když je zapalování vypnuto. Proto byste měli produkt při nepoužívání odpojit ze zásuvky, aby nedošlo k vybití autobaterie.

Podpora	
Záruka	Záruka 36 měsíců. Vezměte prosím na vědomí, že vaše práva vyplývající z vnitrostátních právních předpisů nejsou touto zárukou dotčena.
Podpora	Doživotní technická podpora
Webové stránky	www.sitecom.com
Kontact	support@sitecom.com

ES - De un vistazo

	Artículo	Especificaciones	Descripción
A	Puerto USB-C	Entrada: 5.0V ⎓ 2.0A 9.0V ⎓ 2.22A	Puerto de entrada USB-C para suministrar energía a la plataforma de carga inalámbrica magnética.
B	Bobina de carga	Salida inalámbrica: 5.0W, 7.5W, 10.0W, 15.0W	Bobina de carga para carga inalámbrica . El nivel de salida depende de la entrada de carga inalámbrica compatible con su dispositivo Qi2, así como de la entrada de alimentación USB-C del panel de carga inalámbrica magnética.
C	Anillo magnético	Neodimio	Imanes potentes para una fijación magnética precisa de su dispositivo Qi2.
D	Orificios de disipación de calor		Los orificios de disipación de calor evitan el sobrecalentamiento, lo que garantiza una carga inalámbrica eficiente.
E	Soporte con gancho para rejilla de ventilación		Asegura el soporte con el gancho metálico a la rejilla de ventilación del coche.

Primeros pasos

1. Desenrosque la tuerca y colóquela alrededor de la rótula. Inserte la rótula en la cavidad y apriete la tuerca.
2. Busque una rejilla de ventilación adecuada. Gire la parte central estriada del soporte hacia la izquierda para extender el gancho metálico. Continúe girando hasta que encaje en la rejilla. No lo sobre-gire al llegar a la longitud máxima. Coloque el gancho sobre una de las lamas. Gire a la derecha para retraerlo hasta que quede bien fijo. Compruebe la estabilidad antes de conducir.
3. Conecte un extremo del cable USB-C incluido al puerto USB-C del cargador inalámbrico magnético. Conecte el otro extremo a un cargador USB-C para coche* y enchúfelo en la toma del encendedor. El cargador ya está listo para cargar su teléfono compatible con Qi2.
4. Coloque el teléfono compatible con Qi2 sobre el cargador con la pantalla hacia usted. La alineación magnética asegura la posición correcta para una carga más rápida y eficiente. La pantalla mostrará el estado de carga y le avisará cuando finalice.

*El cargador USB-C para coche no está incluido. Requiere mínimo 5.0V/2.0A (10W). Para carga rápida 15W se requiere 9.0V/2.22A (20W PD).

Otras especificaciones	
Producto	Cargador inalámbrico magnético para coche
Modelo	AWCH-3501CH v1 001
Entrada	USB-C 5.0V ⎓ 2.0A / 9.0V ⎓ 2.22A
Salida	Inalámbrico 5.0W, 7.5W, 10.0W, 15.0W
Seguridad	Detección de objetos extraños, sobrecorriente, cortocircuito, protección contra sobrecalentamiento
Certificación	Qi v2.1
Dispositivos compatibles	Cargar teléfonos inteligentes habilitados para Qi2. La plataforma de carga inalámbrica magnética puede cargar a través de fundas protectoras para teléfonos de hasta 3 mm de grosor compatibles con carga magnética.

Uso previsto

Este cargador está diseñado para usarse únicamente como cargador para equipos de tecnología de la información. No utilice este cargador para otros fines.

Instrucciones de seguridad importantes

- Lea todas las instrucciones y advertencias antes de usar.
- No dejar caer. Las caídas frecuentes pueden provocar un mal funcionamiento.
- No desmontar ni modificar. Las reparaciones sólo deben ser realizadas por centros de servicio cualificados.
- No utilice el cargador si está dañado o roto.
- No exceda las especificaciones del fabricante.
- La toma de corriente usada debe estar cerca del equipo y ser de fácil acceso.
- No exponer a líquidos, humedad, calor o fuego.
- No utilices el cargador cerca de fuentes de calor ni bajo la luz solar directa.
- Utiliza el producto solo en condiciones climáticas moderadas.
- No cubra el cargador con ningún objeto cuando esté en uso.
- No utilice el cargador con un cable dañado.
- Desenchufe el cargador antes de cualquier mantenimiento o limpieza.
- Al desconectar el cable, tire siempre directamente del enchufe, nunca del propio cable.
- No exceda los 40° Celsius de temperatura ambiente. Es posible que el producto no funcione correctamente por encima de los 40° Celsius. Temperatura de funcionamiento 0~40° Celsius.
- Desconectar cuando no esté en uso, no cargar sin supervisión.
- El cargador es adecuado solo para uso en interiores y dentro de un coche. No utilices el cargador en el exterior.
- No lo utilice cerca de campos magnéticos fuertes, materiales inflamables o gases explosivos.
- No coloque objetos metálicos sobre la zona de carga inalámbrica .
- No coloque tarjetas con bandas magnéticas, chips o RFID en la zona de carga inalámbrica .
- No utilizar cerca de dispositivos médicos (implantados), como marcapasos; mantener una distancia de al menos 25 cm.
- El cargador debe mantenerse fuera del alcance de los niños.
- La transferencia de electricidad emite calor. Su dispositivo puede calentarse, pero no debe calentarse excesivamente. Si la base de carga inalámbrica magnética se calienta demasiado, deje de usar el producto inmediatamente y desconecte el enchufe de alimentación.
- Alinee siempre correctamente su teléfono con el anillo magnético y la bobina de carga. La desalineación durante la carga puede generar una carga ineficiente y su dispositivo puede calentarse.
- La potencia de salida inalámbrica se reduce automáticamente si la temperatura del producto se vuelve demasiado alta. La potencia de salida máxima de 15W solo se alcanza cuando la temperatura del producto está por debajo del límite seguro.
- Utilice únicamente dispositivos certificados Qi2 para cargar en la zona de carga inalámbrica.
- Al usar este producto, respete las leyes y normativas de tráfico locales aplicables.
- Asegúrese de que componentes como airbags, zonas de seguridad, controles, instrumentos, etc., y la visibilidad no estén bloqueados ni restringidos.
- Asegúrese de que el producto esté firmemente montado antes de empezar a conducir.
- No permita que el producto le distraiga al conducir. Preste siempre atención al tráfico y al entorno.
- En algunos coches, puede seguir suministrándose energía incluso cuando el encendido está apagado. Por ello, desconecte el producto de la toma de corriente cuando no esté en uso para evitar que la batería del coche se descargue.

Soporte	
Garantía	36 meses de garantía. Ten en cuenta que esta garantía no afecta a los derechos que otorga la legislación nacional.
Soporte	Soporte técnico de por vida
Sitio web	www.sitecom.com
Contacto	support@sitecom.com

FR - Aperçu

	Article	Caractéristiques	Description
A	Port USB-C	Entrée : 5.0V ⎓ 2.0A 9.0V ⎓ 2.22A	Port d'entrée USB-C pour alimenter le socle de chargement magnétique sans fil .
B	Bobine de charge	Sortie sans fil : 5.0W, 7.5W, 10.0W, 15.0W	Bobine de charge pour chargement sans fil . Le niveau de sortie dépend de l'entrée de charge sans fil prise en charge par votre appareil Qi2, ainsi que de l'entrée d'alimentation USB-C du socle de charge sans fil magnétique.
C	Anneau magnétique	Néodyme	Aimants puissants pour une fixation magnétique précise de votre appareil Qi2.
D	Orifices de dissipation de chaleur		Les orifices de dissipation de la chaleur empêchent la surchauffe, ce qui garantit une charge sans fil efficace.
E	Support à crochet pour grille d'aération		Fixez le support à la grille d'aération de la voiture à l'aide du crochet en métal.

Premiers pas

1. Dévissez l'écrou et placez-le autour de la rotule. Insérez la rotule dans l'emplacement et resserrez l'écrou.
2. Trouvez une grille d'aération adaptée. Tournez la partie centrale rainurée vers la gauche pour déployer le crochet métallique. Continuez jusqu'à ce qu'il s'insère dans la grille. Ne dépassez pas la longueur maximale. Accrochez le crochet à l'une des lamelles. Tournez la partie rainurée vers la droite pour le rétracter jusqu'à ce qu'il soit solidement fixé. Vérifiez la stabilité avant de conduire.
3. Branchez une extrémité du câble USB-C fourni sur le port USB-C du chargeur de voiture magnétique sans fil. Branchez l'autre extrémité sur un chargeur USB-C de voiture* et insérez-le dans la prise allume-cigare. Votre chargeur est prêt à charger un téléphone compatible Qi2.
4. Placez votre téléphone compatible Qi2 sur le chargeur, écran vers vous. L'alignement magnétique maintient le téléphone en position optimale pour une charge plus rapide et efficace. L'écran indiquera l'état de charge et vous avertira une fois terminée.

*Chargeur USB-C voiture non inclus. Minimum requis : 5.0V/2.0A (10W). Pour la charge rapide 15W : 9.0V/2.22A (20W PD).

Autre caractéristiques	
Produit	Chargeur sans fil magnétique pour voiture
Modèle	AWCH-3501CH v1 001
Entrée	USB-C 5.0V ⎓ 2.0A / 9.0V ⎓ 2.22A
Sortie	Sans fil 5.0W, 7.5W, 10.0W, 15.0W
Sécurité	Détection d'objets étrangers, surintensité, court-circuit, protection contre la surchauffe
Certification	Qi v2.1
Périphériques compatibles	Chargez les smartphones compatibles Qi2. Le chargeur magnétique sans fil peut charger via des étuis de protection magnétiques compatibles jusqu'à 3 mm d'épaisseur.

Utilisation prévue

Ce chargeur est destiné à être utilisé uniquement pour les équipements informatiques. N'utilisez pas ce chargeur à d'autres fins.

Consignes de sécurité importantes

- Lisez toutes les instructions et avertissements avant utilisation.
- Ne pas laisser tomber. Des chutes fréquentes peuvent entraîner des dysfonctionnements.
- Ne pas démonter ni modifier. Les réparations ne peuvent être effectuées que par des centres de service qualifiés.
- N'utilisez pas le chargeur s'il est endommagé ou cassé.
- Ne pas dépasser les spécifications du fabricant.
- La prise de courant utilisée doit être proche de l'équipement et facilement accessible.
- Ne pas exposer aux liquides, à l'humidité, à la chaleur ou au feu.
- Ne couvrez pas le chargeur avec un objet quelconque pendant son utilisation.
- N'utilisez pas le chargeur avec un câble endommagé.
- Débranchez le chargeur avant tout entretien ou nettoyage.
- Ne pas dépasser 40° Celsius de température ambiante. Le produit peut ne pas fonctionner correctement au-dessus de 40° Celsius. Température de fonctionnement 0~40° Celsius.
- Débranchez l'appareil lorsque vous ne l'utilisez pas, ne le chargez pas sans surveillance.
- Le chargeur convient uniquement à une utilisation en intérieur.
- Ne pas utiliser à proximité de champs magnétiques puissants, de matériaux inflammables ou de gaz explosifs.
- Ne placez pas d'objets métalliques sur la zone de chargement sans fil .
- Ne placez pas de cartes à bande magnétique, à puce ou RFID sur la zone de chargement sans fil .
- Ne pas utiliser à proximité d'appareils médicaux (implantés) tels qu'un stimulateur cardiaque ; maintenir une distance d'au moins 25 cm.
- Le chargeur doit être conservé hors de portée des enfants.
- Le transfert d'électricité dégage de la chaleur. Votre appareil peut devenir chaud, mais ne doit pas devenir excessivement chaud. Si le socle de chargement magnétique sans fil devient extrêmement chaud, arrêtez immédiatement d'utiliser le produit et débranchez la fiche d'alimentation.
- Alignez toujours correctement votre téléphone avec l'anneau magnétique et la bobine de charge. Un mauvais alignement pendant la charge peut entraîner une charge inefficace et votre appareil peut chauffer.
- La puissance de sortie sans fil est automatiquement réduite si la température du produit devient trop élevée. La puissance de sortie maximale de 15W n'est atteinte que lorsque la température du produit est inférieure à la limite de sécurité.
- Utilisez uniquement des appareils certifiés Qi2 pour charger sur la zone de chargement sans fil .

Assistance	
Garantie	Garantie 36 mois. Cette garantie n'affecte en rien les droits dont vous bénéficiez en vertu de la législation nationale.
Assistance	Assistance technique à vie
Site Internet	www.sitecom.com
Contacto	support@sitecom.com

GR - Με μια ματιά

	Είδος	Προδιαγραφές	Περιγραφή
A	Θύρα USB-C	Είσοδος: 5.0V ⎓ 2.0A 9.0V ⎓ 2.22A	Θύρα εισόδου USB-C για την τροφοδοσία της μαγνητικής βάσης ασύρματης φόρτισης.
B	Πηνίο φόρτισης	Ασύρματη έξοδος: 5.0W, 7.5W, 10.0W, 15.0W	Πηνίο φόρτισης για ασύρματα φόρτιση. Το επίπεδο ισχύος εξόδου εξαρτάται από την είσοδο ασύρματης φόρτισης που υποστηρίζεται από τη συσκευή Qi2, καθώς και από την ισχύ εισόδου USB-C της μαγνητικής βάσης ασύρματης φόρτισης.
C	Μαγνητικός δακτύλιος	Νεοδύμιο	Ισχυροί μαγνήτες για τέλεια μαγνητική προσάρτηση της συσκευής Qi2.
D	Ανοίγματα απαγωγής θερμότητας		Τα ανοίγματα απαγωγής θερμότητας αποτρέπουν την υπερθέρμανση, διασφαλίζοντας την αποτελεσματική ασύρματη φόρτιση.
E	Βάση με γάντζο για αεραγωγό		Στερεώστε τη βάση με το μεταλλικό γάντζο στον αεραγωγό του αυτοκινήτου.

Ξεκινήστε

1. Ξεβιδώστε το παξιμάδι και τοποθετήστε το γύρω από την μπίλια. Τοποθετήστε την μπίλια στην υποδοχή και σφίξτε το παξιμάδι.
2. Βρείτε κατάλληλο αεραγωγό αυτοκινήτου. Περιστρέψτε το ραβδωτό μεσαίο μέρος προς τα αριστερά για να επεκταθεί ο μεταλλικός γάντζος. Συνεχίστε μέχρι να χωρέσει στον αεραγωγό. Μην το παραστρίψετε. Περάστε τον γάντζο πάνω από μία περσίδα. Περιστρέψτε προς τα δεξιά για να τον επαναφέρετε και να ασφαλίσει. Ελέγξτε τη σταθερότητα πριν οδηγήσετε.
3. Συνδέστε το ένα άκρο του USB-C καλωδίου στον USB-C θύρα του μαγνητικού ασύρματου φορτιστή. Το άλλο άκρο συνδέστε το σε φορτιστή αυτοκινήτου USB-C* και τοποθετήστε τον στην πρίζα αναπτήρα. Ο φορτιστής είναι έτοιμος για Qi2 τηλέφωνο.
4. Τοποθετήστε το Qi2 τηλέφωνό σας στον φορτιστή με την οθόνη προς εσάς. Η ισχυρή μαγνητική ευθυγράμμιση εξασφαλίζει ακριβή τοποθέτηση για γρήγορη και αποδοτική φόρτιση. Η οθόνη θα εμφανίσει την κατάσταση φόρτισης και θα ειδοποιήσει στο τέλος.

*Δεν περιλαμβάνεται φορτιστής USB-C. Απαιτούνται τουλάχιστον 5.0V/2.0A (10W). Για γρήγορη φόρτιση 15W απαιτούνται 9.0V/2.22A (20W PD).

Άλλες προδιαγραφές	
Προϊόν	Μαγνητικός ασύρματος φορτιστής αυτοκινήτου
Μοντέλο	AWCH-3501CH v1 001
Είσοδος	USB-C 5.0V ⎓ 2.0A / 9.0V ⎓ 2.22A
Έξοδος	Ασύρματη 5.0W, 7.5W, 10.0W, 15.0W
Ασφάλεια	Ανίχνευση ξένων αντικειμένων, υπερένταση, βραχυκύκλωμα, προστασία υπερθέρμανσης
Πιστοποίηση	Qi v2.1
Υποστηριζόμενες συσκευές	Φόρτιση smartphone με δυνατότητα Qi2. Η μαγνητική βάση ασύρματης φόρτισης λειτουργεί με συμβατές μαγνητικές θήκες τηλεφώνου πάχους έως 3 mm.

Προβλεπόμενη χρήση

Αυτός ο φορτιστής έχει σχεδιαστεί για να χρησιμοποιείται ως φορτιστής μόνο για εξοπλισμό πληροφορικής. Μην χρησιμοποιείτε αυτόν τον φορτιστή για άλλους σκοπούς.

Σημαντικές οδηγίες ασφαλείας

- Διαβάστε όλες τις οδηγίες και τις προειδοποιήσεις πριν από τη χρήση.
- Προστατεύστε από πτώση. Η συχνή πτώση μπορεί να οδηγήσει σε δυσλειτουργία.
- Μην αποσυναρμολογείτε ή τροποποιείτε. Οι επισκευές πρέπει να εκτελούνται μόνο από εξειδικευμένα κέντρα σέρβις.
- Μην χρησιμοποιείτε τον φορτιστή αν είναι κατεστραμμένος ή σπασμένος.
- Μην υπερβαίνετε τις προδιαγραφές του κατασκευαστή.
- Η πρίζα που χρησιμοποιείται πρέπει να βρίσκεται κοντά στον εξοπλισμό και να έχει καλή πρόσβαση.
- Μην εκθέτετε σε υγρά, υγρασία, θερμότητα ή φωτιά.
- Μην χρησιμοποιείτε τον φορτιστή κοντά σε πηγές θερμότητας ή σε άμεσο ηλιακό φως.
- Χρησιμοποιείτε το προϊόν μόνο σε ήπιες κλιματικές συνθήκες.
- Μην καλύπτετε τον φορτιστή με οποιοδήποτε αντικείμενο κατά τη χρήση.
- Μην χρησιμοποιείτε τον φορτιστή με κατεστραμμένο καλώδιο.
- Αποσυνδέετε πάντα τον φορτιστή πριν από τη συντήρηση ή τον καθαρισμό.
- Όταν αποσυνδέετε το καλώδιο, τραβάτε πάντα απευθείας το βύσμα και ποτέ το ίδιο το καλώδιο.
- Μην υπερβαίνετε τους 40°C βαθμούς θερμοκρασία περιβάλλοντος. Το προϊόν ενδέχεται να μην λειτουργεί σωστά πάνω από τους 40°C. Θερμοκρασία λειτουργίας 0~40° C.
- Αποσυνδέστε όταν δεν το χρησιμοποιείτε, μην φορτίζετε χωρίς επίβλεψη.
- Ο φορτιστής είναι κατάλληλος μόνο για χρήση σε εσωτερικούς χώρους και μέσα στο αυτοκίνητο. Μην χρησιμοποιείτε τον φορτιστή σε εξωτερικούς χώρους.
- Μην χρησιμοποιείτε κοντά σε ισχυρά μαγνητικά πεδία, εύφλεκτα υλικά ή εκρηκτικά αέρια.
- Μην τοποθετείτε μεταλλικά αντικείμενα στη ζώνη ασύρματης φόρτισης.
- Μην τοποθετείτε κάρτες με μαγνητική ταινία, τσιπ ή RFID στη ζώνη ασύρματης φόρτισης.
- Μη χρησιμοποιείτε κοντά σε (εμφυτευμένες) ιατρικές συσκευές όπως βηματοδότες. κρατήστε απόσταση τουλάχιστον 25 cm.
- Ο φορτιστής πρέπει να φυλάσσεται μακριά από παιδιά.
- Η μεταφορά ηλεκτρικής ενέργειας εκπέμπει θερμότητα. Η συσκευή σας μπορεί να ζεσταθεί, αλλά δεν θα πρέπει να υπερθερμανθεί. Εάν η μαγνητική βάση ασύρματης φόρτισης υπερθερμανθεί, διακόψτε αμέσως τη χρήση του προϊόντος και αποσυνδέστε το φις από την πρίζα.
- Ευθυγραμμίζετε πάντα σωστά το τηλέφωνό σας με τον μαγνητικό δακτύλιο και το πηνίο φόρτισης. Η κακή ευθυγράμμιση κατά τη φόρτιση μπορεί να οδηγήσει σε αναποτελεσματική φόρτιση και η συσκευή σας να θερμανθεί.
- Η ισχύς εξόδου της ασύρματης φόρτισης μειώνεται αυτόματα εάν η θερμοκρασία του προϊόντος γίνει πολύ υψηλή. Η ισχύς εξόδου μπορεί να φτάσει τα 15W μόνο εφόσον η θερμοκρασία του προϊόντος δεν υπερβαίνει το καθορισμένο όριο ασφαλείας.
- Χρησιμοποιείτε μόνο συσκευές με πιστοποίηση Qi2 για φόρτιση στη ζώνη ασύρματης φόρτισης.
- Κατά τη χρήση αυτού του προϊόντος, τηρείτε τους ισχύοντες τοπικούς κανόνες και κανονισμούς κυκλοφορίας.
- Βεβαιωθείτε ότι εξαρτήματα όπως αερόσακοι, ζώνες ασφαλείας, χειριστήρια, όργανα κ.λπ. καθώς και η ορατότητα δεν εμποδίζονται ή περιορίζονται.
- Βεβαιωθείτε ότι το προϊόν είναι καλά τοποθετημένο πριν ξεκινήσετε να οδηγείτε.
- Μην αποσπάστε από το προϊόν κατά την οδήγηση. Δώστε πάντα προσοχή στην κυκλοφορία και στο περιβάλλον γύρω σας.
- Σε ορισμένα αυτοκίνητα, ενδέχεται η παροχή ρεύματος να συνεχίζεται ακόμη και όταν ο διακόπτης ανάφλεξης είναι κλειστός. Επομένως, αποσυνδέετε το προϊόν από την πρίζα όταν δεν χρησιμοποιείται ώστε να μην αποφορτιστεί η μπαταρία του αυτοκινήτου.

Υποστήριξη

Εγγύηση	36 μήνες εγγύηση. Λάβετε υπόψη ότι τα δικαιώματά σας βάσει της εθνικής νομοθεσίας δεν επηρεάζονται από την παρούσα εγγύηση.
Υποστήριξη	Τεχνική υποστήριξη εφ' όρου ζωής
Ιστότοπος	www.sitecom.com
Επικοινωνία	support@sitecom.com

HR - Na prvi pogled

	Artikal	Tehnički podaci	Opis
A	USB-C priključak	Ulaz: 5.0V ⎓ 2.0A 9.0V ⎓ 2.22A	USB-C ulazni priključak za napajanje magnetske bežične podloge za punjenje.
B	Zavojnica za punjenje	Bežični izlaz: 5.0W, 7.5W, 10.0W, 15.0W	Zavojnica za bežično punjenje. Razina izlazne snage ovisi o ulazu za bežično punjenje koji podržava vaš Qi2 uređaj, kao i o USB-C ulazu za napajanje magnetske bežične podloge za punjenje.
C	Magnetski prsten	LED	Jaki magneti za precizno magnetsko pričvršćivanje vašeg Qi2 uređaja.
D	Otvori za odvođenje topline		Otvori za odvođenje topline sprječavaju pregrijavanje, što osigurava učinkovito bežičnopunjenje.
E	Držač s kukom za ventilacijski otvor		Osigurajte držač metalnom kukom na ventilacijski otvor automobila.

Prvi koraci

1. Odvijte maticu i stavite je oko kuglaste glave. Umetnite kuglastu glavu u ležište i zategnite maticu.
2. Pronađite odgovarajući ventilacijski otvor. Zakrenite rebrasti središnji dio ulijevo da izvučete metalnu kuku. Nastavite dok ne odgovara otvoru. Ne pretjerujte kad dosegne maksimalnu duljinu. Stavite kuku preko jedne lamele. Zakrenite udesno da je vratite i zaključate. Provjerite stabilnost prije vožnje.
3. Spojite jedan kraj USB-C kabela na USB-C priključak magnetskog bežičnog punjača. Drugi kraj spojite na USB-C auto punjač* i utaknite ga u utičnicu upaljača. Punjač je spreman za Qi2 telefon.
4. Stavite Qi2 telefon na punjač s ekranom prema vama. Jako magnetsko poravnanje precizno postavlja telefon za brže i učinkovitije punjenje. Ekran će prikazati status punjenja i obavijestiti vas nakon završetka.

*USB-C auto punjač nije uključen. Potrebno najmanje 5.0V/2.0A (10W). Za 15W brzo punjenje potrebno 9.0V/2.22A (20W PD)..

Ostale specifikacije

Proizvod	Mágneses vezeték nélküli autós töltő
Model	AWCH-3501CH v1 001
Ulaz	USB-C 5.0V ⎓ 2.0A / 9.0V ⎓ 2.22A
Izlaz	Bežično 5.0W, 7.5W, 10.0W, 15.0W
Sigurnost	Detekcija stranih predmeta, prekostruja, kratki spoj, zaštita od pregrijavanja
Certifikacija	Qi v2.1
Podržani uređaji	Punjenje pametnih telefona s omogućenom Qi2 tehnologijom. Magnetska bežična podloga za punjenje može se puniti kroz kompatibilne magnetske zaštitne futrole za telefone debljine do 3 mm.

Namjena

Ovaj punjač je namijenjen samo za korištenje kao punjač za opremu informacijske tehnologije. Ne koristi ovaj punjač u druge svrhe.

Važne sigurnosne upute

- Prije uporabe pročitaj sve upute i upozorenja.
- Nemoj ispustiti. Često ispuštanje može dovesti do kvara.
- Nemoj rastavljati niti modificirati. Popravke smiju obavljati samo kvalificirani servisni centri.
- Nemoj koristiti punjač ako je oštećen ili pokvaren.
- Nemoj prekoračiti specifikacije proizvođača.
- Korištena utičnica treba biti blizu opreme i lako dostupna.
- Ne izlaži ga tekućinama, vlazi, toplini ili vatri.
- Ne koristite punjač u blizini izvora topline ili na izravnoj sunčevoj svjetlosti.
- Proizvod koristite samo u umjerenim klimatskim uvjetima.
- Nemoj prekrivati punjač nikakvim predmetom dok je u upotrebi.
- Ne koristi punjač s oštećenim kabelom.
- Isključi punjač prije bilo kakvog održavanja ili čišćenja.
- Prilikom odspajanja kabela uvijek povucite izravno utikač, nikada sam kabel.
- Nemoj prelaziti temperaturu okoline od 40° Celzijusa. Proizvod možda neće ispravno funkcionirati iznad 40°C. Radna temperatura 0~40°C.
- Isključi kada nije u upotrebi, nemoj puniti bez nadzora.
- Punjač je prikladan samo za korištenje u zatvorenom prostoru i u automobilu. Nemojte koristiti punjač na otvorenom.
- Ne koristi u blizini jakih magnetskih polja, zapaljivih materijala ili eksplozivnih plinova.
- Ne stavljajte metalne predmete na zonu za bežično punjenje.
- Ne stavljajte kartice s magnetskim prugama, čipovima ili RFID-om na zonu za bežično punjenje.
- Nemoj koristiti blizu (implantiranih) medicinskih uređaja kao što su srčani stimulatori; drži razmak od najmanje 25 cm.
- Punjač treba držati izvan dohvata djece.
- Prijenos električne energije oslobađa toplinu. Vaš uređaj se može zagrijati, ali ne bi se trebao pretjerano zagrijati. Ako se magnetska podloga za bežično punjenje jako zagrije, odmah prestanite koristiti proizvod i isključite ga iz struje.
- Uvijek pravilno poravnajte telefon s magnetnim prstenom i zavojnicom za punjenje. Neusklađenost tijekom punjenja može dovesti do neučinkovitog punjenja i tvoj se uređaj može zagrijati.
- Bežična izlazna snaga automatski se smanjuje ako temperatura proizvoda postane previsoka. Maksimalna izlazna snaga od 15W postiže se samo kada je temperatura proizvoda ispod sigurne granice.
- Za punjenje na zoni za bežično punjenje koristite samo uređaje s Qi2 certifikatom.
- Prilikom korištenja ovog proizvoda pridržavajte se važećih lokalnih prometnih zakona i propisa.
- Provjerite da komponente poput zračnih jastuka, sigurnosnih zona, kontrola, instrumenata itd. te vidljivost nisu blokirane ili ograničene.
- Provjerite da je proizvod sigurno postavljen prije početka vožnje.
- Ne dopustite da vas proizvod ometa tijekom vožnje. Uvijek obratite pozornost na okolni promet i svoju okolinu.
- Kod nekih automobila može se dogoditi da napajanje ostane aktivno iako je paljenje isključeno. Stoga odvojite proizvod iz utičnice kada se ne koristi kako biste spriječili pražnjenje akumulatora.

Support

Jamstvo	Jamstvo 36 mjeseca. Imaj na umu da ovo jamstvo ne utječe na tvoja prava prema nacionalnom zakonu.
Podrška	Doživotna tehnička podrška
Web stranica	www.sitecom.com
Kontakt	support@sitecom.com

IT - In un colpo d'occhio

	Articolo	Specifiche	Descrizione
A	Porta USB-C	Ingresso: 5.0V ⎓ 2.0A 9.0V ⎓ 2.22A	Porta di ingresso USB-C per alimentare il tappetino di ricarica wireless magnetico.
B	Bobina per la ricarica	Uscita wireless: 5.0W, 7.5W, 10.0W, 15.0W	Bobina per la ricarica wireless. Il livello di uscita dipende dall'ingresso di ricarica wireless supportato dal dispositivo Qi2 e dall'ingresso di alimentazione USB-C del tappetino di ricarica wireless magnetico.
C	Anello magnetico	Neodimio	Magneti potenti per un fissaggio magnetico preciso del dispositivo certificato Qi2.
D	Fori di dissipazione del calore		I fori di dissipazione del calore prevengono il surriscaldamento, garantendo così un'efficiente ricarica wireless.
E	Supporto a gancio per presa d'aria		Fissa il supporto con il gancio metallico alla bocchetta dell'aria dell'auto.

Per iniziare

1. Svitare il dado e posizionarlo attorno alla testa sferica. Inserire la testa sferica nella sede e stringere il dado.
2. Trovare una bocchetta dell'aria adatta. Ruotare la parte centrale zigrinata verso sinistra per estendere il gancio metallico. Continuare finché non si inserisce nella bocchetta. Non ruotare eccessivamente. Agganciare il gancio a una lamella. Ruotare verso destra per ritrarlo finché non si fissa saldamente. Controllare la stabilità prima di guidare.
3. Collegare un'estremità del cavo USB-C incluso alla porta USB-C del caricatore magnetico wireless per auto. Collegare l'altra estremità a un caricatore USB-C per auto* e inserirlo nella presa accendisigari. Ora il caricatore è pronto per caricare un telefono compatibile Qi2.
4. Posizionare il telefono compatibile Qi2 sul caricatore con lo schermo rivolto verso di voi. L'allineamento magnetico garantisce il corretto posizionamento per una ricarica più rapida ed efficiente. Lo schermo indicherà lo stato di ricarica e segnalerà quando è completata.

*Caricatore USB-C per auto non incluso. Minimo richiesto 5.0V/2.0A (10W). Per ricarica rapida 15W: 9.0V/2.22A (20W PD).

Altre specifiche

Prodotto	Caricabatterie wireless magnetico per auto
Modello	AWCH-3501CH v1 001
In ingresso	USB-C 5.0V ⎓ 2.0A / 9.0V ⎓ 2.22A
In uscita	Wireless 5.0W, 7.5W, 10.0W, 15.0W
Sicurezza	Rilevamento di oggetti estranei e protezione da sovracorrente, cortocircuito e surriscaldamento
Certificazione	Versione Qi 2.1
Dispositivi supportati	Ricarica smartphone certificati Qi2. Il caricabatterie wireless magnetico può essere caricato mediante custodie magnetiche di protezione per telefoni con spessore massimo di 3 mm.

Destinazione d'uso

Questo caricabatterie è destinato a essere utilizzato esclusivamente con apparecchiature informatiche. Non utilizzare il caricabatterie per altri scopi.

Importanti istruzioni di sicurezza

- Prima dell'uso, leggere tutte le istruzioni e le avvertenze.
- Non far cadere il dispositivo. Le cadute frequenti possono causare malfunzionamento.
- Non smontare né modificare. Le riparazioni devono essere eseguite esclusivamente da centri di assistenza qualificati.
- Non utilizzare il caricabatterie se è danneggiato o rotto.
- Non superare i limiti indicati nelle specifiche del produttore.
- La presa di corrente utilizzata deve essere vicina al dispositivo e di facile accesso.
- Non esporre a liquidi, umidità, calore o fiamme.
- Non utilizzare il caricatore vicino a fonti di calore o alla luce diretta del sole.
- Utilizzare il prodotto solo in condizioni climatiche moderate.
- Quando è in uso, non coprire il caricabatterie con alcun oggetto.
- Non utilizzare il caricabatterie con un cavo danneggiato.
- Prima di qualsiasi intervento di manutenzione o pulizia, scollegare il caricabatterie.
- Quando scolleghi il cavo, tira sempre direttamente la spina, mai il cavo stesso.
- Non superare la temperatura ambiente di 40° Celsius. Il prodotto potrebbe non funzionare correttamente al di sopra dei 40° Celsius. Temperatura di esercizio 0~40° Celsius.
- Scollegalo quando non è in uso e non caricare senza sorveglianza.
- Il caricatore è adatto solo per l'uso in ambienti interni e all'interno di un'auto. Non utilizzare il caricatore all'esterno.
- Non utilizzare in prossimità di forti campi magnetici, materiali infiammabili o gas esplosivi.
- Non collocare oggetti metallici sulla zona di ricarica wireless.
- Non collocare carte con piste magnetiche, chip o RFID sulla zona di ricarica wireless.
- Non utilizzare in prossimità di dispositivi medici (impiantabili) come pacemaker; mantenere una distanza di almeno 25 cm.
- Il caricabatterie va tenuto fuori dalla portata dei bambini.
- Il trasferimento di elettricità libera calore. Il dispositivo potrebbe diventare caldo, ma non deve surriscaldarsi. Se il caricabatterie wireless magnetico si surriscalda, interromperne immediatamente l'utilizzo e staccare la spina.
- Allineare sempre nel modo corretto il telefono con l'anello magnetico e la bobina di ricarica. Un disallineamento durante la ricarica potrebbe rendere quest'ultima inefficiente e il dispositivo potrebbe surriscaldarsi.
- La potenza in uscita wireless viene ridotta automaticamente quando la temperatura del dispositivo è troppo elevata. La potenza massima in uscita di 15W viene raggiunta solo quando la temperatura del dispositivo è inferiore al limite di sicurezza.
- Utilizzare esclusivamente dispositivi certificati Qi sulla zona di ricarica wireless.
- Quando si utilizza questo prodotto, rispettare le leggi e i regolamenti locali sul traffico.
- Assicurarsi che componenti come airbag, zone di sicurezza, comandi, strumenti, ecc. e la visibilità non siano bloccati o limitati.
- Assicurarsi che il prodotto sia fissato saldamente prima di iniziare a guidare.
- Non lasciarsi distrarre dal prodotto durante la guida. Prestare sempre attenzione al traffico circostante e all'ambiente.
- In alcune auto, l'alimentazione può continuare a essere fornita anche quando il quadro è spento. Pertanto, scollegare il prodotto dalla presa quando non viene utilizzato per evitare che la batteria dell'auto si scarichi.

Assistenza

Garanzia	36 mesi di garanzia. Ti preghiamo di notare che, ai sensi della legislazione nazionale, la presente garanzia non pregiudica i tuoi diritti.
Assistenza	Assistenza tecnica a vita
Sito web	www.sitecom.com
Come contattarci	support@sitecom.com

NL - In één oogopslag

	Item	Specificaties	Beschrijving
A	USB-C poort	Input: 5.0V ⎓ 2.0A 9.0V ⎓ 2.22A	USB-C ingangspoort om het magnetische, draadloze oplaadpad van stroom te voorzien.
B	Oplaadspoel	Output: 5.0W, 7.5W, 10.0W, 15.0W	Oplaadspoel voor draadloos opladen. Het uitgangsvermogen is afhankelijk van de draadloze laadcapaciteit van uw Qi2-apparaat en de USB-C voedingsingang van het magnetische draadloze oplaadstation.
C	Magnetische ring	Neodymium	Sterke magneten voor nauwkeurige magnetische bevestiging van uw Qi2-apparaat.
D	Gaten voor warmteafvoer		Gaten voor warmteafvoer voorkomen oververhitting en zorgen voor efficiënt draadloos opladen.
E	Luchtroosterhouder met haak		Bevestig de houder met de metalen haak aan het luchtrooster van de auto.

Aan de slag

1. Schroef de moer los en plaats deze om de kogelkop. Plaats de kogelkop in de houder en draai de moer vast.
2. Zoek een geschikt ventilatierooster in de auto. Draai het geribbelde middendeel naar links om de metalen haak uit te schuiven. Draai door totdat de haak in het rooster past. Draai niet te ver door. Plaats de haak over één van de lamellen. Draai het middendeel naar rechts om de haak terug te trekken totdat deze stevig vastklikt. Controleer de stabiliteit voordat u gaat rijden.
3. Sluit één kant van de meegeleverde USB-C kabel aan op de USB-C poort van de magnetische draadloze autolader. Sluit de andere kant aan op een USB-C autolader* en steek deze in de sigarettenaansteker. De lader is klaar om uw Qi2-telefoon op te laden.
4. Plaats uw Qi2-telefoon op de lader met het scherm naar u toe. De sterke magnetische uitlijning plaatst uw telefoon nauwkeurig voor sneller en efficiënter laden. Het scherm toont de laadstatus en meldt wanneer het laden voltooid is.

*USB-C autolader niet inbegrepen. Vereist minimaal 5.0V/2.0A (10W). Voor 15W snel laden: 9.0V/2.22A (20W PD).

Andere specificaties

Product	Magnetische draadloze autolader
Model	AWCH-3501CH v1 001
Ingangsvermogen	USB-C 5.0V ⎓ 2.0A / 9.0V ⎓ 2.22A
Uitgangsvermogen	Draadloos 5.0W, 7.5W, 10.0W, 15.0W
Veiligheid	Detectie van vreemde voorwerpen, overstroom, kortsluiting, oververhittingsbeveiliging
Certificering	Qi-versie 2.1
Ondersteunde apparaten	Laad Qi2-compatibele smartphones op. Met het magnetische , draadloze oplaadstation kunt u door compatibele magnetische beschermhoesjes van telefoons tot 3 mm dik heen opladen.

Beoogd gebruik

Deze lader is alleen bedoeld voor gebruik als lader voor informatietechnologieapparatuur. Gebruik deze lader niet voor andere doeleinden.

Belangrijke veiligheidsinstructies

- Lees alle instructies en waarschuwingen vóór gebruik.
- Niet laten vallen. Veelvuldig laten vallen kan leiden tot storingen.
- Niet demonteren of wijzigen. Reparaties mogen alleen worden uitgevoerd door gekwalificeerde servicecentra.
- Gebruik de oplader niet als deze beschadigd of kapot is.
- Overschrijd de specificaties van de fabrikant niet.
- Het gebruikte stopcontact moet zich in de buurt van de apparatuur bevinden en gemakkelijk bereikbaar zijn.
- Niet blootstellen aan vloeistoffen, vocht, hitte of vuur.
- Gebruik de lader niet in de buurt van warmtebronnen of in direct zonlicht.
- Gebruik het product alleen onder gematigde klimatologische omstandigheden.
- Bedek de oplader tijdens gebruik niet met een voorwerp.
- Gebruik de oplader niet met een beschadigde kabel.
- Haal de stekker van de oplader uit het stopcontact voor onderhoud of reiniging.
- Trek bij het loskoppelen van de kabel altijd direct aan de stekker en nooit aan de kabel zelf.
- De omgevingstemperatuur mag niet hoger zijn dan 40° Celsius. Het product werkt mogelijk niet goed boven de 40° Celsius. Bedrijfstemperatuur 0~40° Celsius.
- Koppel het apparaat los als u het niet gebruikt en laad het niet onbeheerd op.
- De lader is alleen geschikt voor gebruik binnenshuis en in een auto. Gebruik de lader niet buiten.
- Niet gebruiken in de buurt van sterke magnetische velden, ontvlambare materialen of explosieve gassen.
- Plaats geen metalen voorwerpen op de draadloze oplaadzone.
- Plaats geen kaarten met magneetstrips, chips of RFID op de draadloze oplaadzone.
- Niet gebruiken in de buurt van (geïmplanteerde) medische hulpmiddelen zoals een pacemaker. Houd een afstand van minimaal 25 cm aan.
- De oplader moet buiten bereik van kinderen worden gehouden.
- Bij het overbrengen van elektriciteit komt warmte vrij. Het apparaat kan warm worden, maar mag niet extreem heet worden. Als de magnetische, draadloze oplaadpad extreem heet wordt, staak dan onmiddellijk met het gebruik van het product. Trek de stekker uit het stopcontact.
- Zorg ervoor dat uw telefoon altijd goed op de magneetring en de oplaadspoel ligt. Als u het apparaat niet goed uitlijnt tijdens het opladen, dan kan het opladen minder efficiënt verlopen en kan uw apparaat warm worden.
- Het draadloze uitgangsvermogen wordt automatisch verlaagd als de temperatuur van het product te hoog wordt. Het maximale uitgangsvermogen van 15W wordt alleen bereikt als de producttemperatuur onder de veilige grens ligt.
- Gebruik alleen Qi2-gecertificeerde apparaten om deze op te laden via de draadloze oplaadzone.
- Houd bij het gebruik van dit product rekening met de geldende lokale verkeersregels en -voorschriften.
- Zorg ervoor dat onderdelen zoals airbags, veiligheidszones, bedieningselementen, instrumenten, enz. en het zicht niet worden geblokkeerd of beperkt.
- Controleer of het product stevig is bevestigd voordat u gaat rijden.
- Laat u tijdens het autorijden niet afleiden door het product. Let altijd op het verkeer en uw omgeving.
- Bij sommige auto's kan het voorkomen dat er stroom geleverd blijft worden, ook als het contact is uitgeschakeld. Koppel het product daarom los van het stopcontact wanneer het niet in gebruik is om te voorkomen dat de autobatterij leeg raakt.

Support

Garantie	36 maanden garantie. Houd er rekening mee dat uw rechten onder de nationale wetgeving onaangetast blijven door deze garantie.
Support	Levenslange technische support
Website	www.sitecom.com
Contact	support@sitecom.com

PL - Rzutem oka

	Pozycja	Informacje techniczne	Opis
A	Port USB-C	Prąd zasilający: 5.0V ⎓ 2.0A 9.0V ⎓ 2.22A	Port wejściowy USB-C umożliwiający zasilanie magnetycznej ładowarki bezprzewodowej.
B	Cewka ładująca	Wyjście bezprzewodowe: 5.0W, 7.5W, 10.0W, 15.0W	Cewka ładująca do ładowania bezprzewodowego. Poziom wyjściowy zależy od wejścia ładowania bezprzewodowego obsługiwanego przez Twoje urządzenie Qi2, a także od wejścia zasilania USB-C magnetycznej ładowarki bezprzewodowej.
C	Pierścień magnetyczny	Neodymowy	Mocne magnesy umożliwiają precyzyjne magnetyczne mocowanie urządzenia Qi2.
D	Otwory odprowadzające ciepło		Otwory odprowadzające ciepło zapobiegają przegrzaniu, co zapewnia efektywne ładowanie bezprzewodowe.
E	Uchwyt z haczykiem na kratkę wentylacyjną		Przymocuj uchwyt metalowym haczykiem do kratki wentylacyjnej samochodu

Pierwsze kroki

1. Odkręć nakrętkę i umieść ją wokół głowicy kulowej. Włóż głowicę kulową do gniazda i dokręć nakrętkę.
2. Znajdź odpowiedni nawiew samochodowy. Obróć żebrowaną środkową część uchwytu w lewo, aby wysunąć metalowy hak. Kontynuuj obracanie, aż hak dopasuje się do nawiewu. Nie przekręcaj po osiągnięciu maksymalnej długości. Umieść hak na jednej z lameli, aby się zaczepił. Obróć część w prawo, aby wsunąć hak. Kontynuuj, aż bezpiecznie się zablokuje. Nie przekręcaj, aby uniknąć uszkodzenia. Sprawdź stabilność przed jazdą.
3. Podłącz jeden koniec kabla USB-C do portu USB-C magnetycznej bezprzewodowej ładowarki samochodowej. Drugi koniec podłącz do samochodowej ładowarki USB-C* i włóż ją do gniazda zapalniczki. Ładowarka jest gotowa do ładowania telefonu z Qi2.
4. Połóż telefon z Qi2 na ładowarce ekranem do siebie. Silne wyrównanie magnetyczne zapewnia prawidłowe ułożenie i szybkie, efektywne ładowanie. Ekran pokaże stan ładowania i powiadomi o zakończeniu.

*Ładowarka USB-C nie jest dołączona. Minimalne wymagania: 5.0V/2.0A (10W). Do szybkiego ładowania 15W wymagane 9.0V/2.22A (20W PD).

Pozostałe dane techniczne

Produkt	Bezprzewodowa magnetyczna ładowarka samochodowa
Model	AWCH-3501CH v1 001
Wejście	USB-C 5.0V ⎓ 2.0A / 9.0V ⎓ 2.22A
Wyjście	Bezprzewodowy 5.0W, 7.5W, 10.0W, 15.0W
Bezpieczeństwo	Wykrywanie obiektów obcych, przetężenie, zwarcie, zabezpieczenie przed przegrzaniem
Certyfikacja	Qi w wersji 2.1
Obsługiwane urządzenia	Ładuj smartfony z obsługą Qi2. Magnetyczna ładowarka bezprzewodowa może być ładowana za pośrednictwem kompatybilnych magnetycznych etui ochronnych do telefonów o grubości do 3 mm.

Przeznaczenie

Niniejsza ładowarka jest przeznaczona wyłącznie do użytku jako urządzenie do ładowania sprzętu teleinformatycznego. Nie używaj tej ładowarki do innych celów.

Ważne instrukcje bezpieczeństwa

- Przed użyciem należy przeczytać wszystkie instrukcje i ostrzeżenia.
- Nie upuszczać. Częste upuszczanie może doprowadzić do awarii urządzenia.
- Nie rozmontowywać i nie modyfikować. Naprawy powinny być wykonywane wyłącznie przez wykwalifikowane centra serwisowe.
- Nie używać ładowarki, jeśli jest uszkodzona lub zepsuta.
- Nie przeciążać urządzenia ponad specyfikacje określone przez producenta.
- Używane gniazdko elektryczne powinno znajdować się w pobliżu sprzętu i być łatwo dostępne.
- Nie wystawiać urządzenia na działanie płynów, wilgoci, ciepła lub ognia.
- Nie używaj ładowarki w pobliżu źródeł ciepła ani w bezpośrednim świetle słonecznym.
- Używaj produktu tylko w umiarkowanych warunkach klimatycznych.
- Nie przykrywać żadnymi przedmiotami podczas użytkowania.
- Nie używać ładowarki, jeśli kabel jest uszkodzony.
- Przed przystąpieniem do prac konserwacyjnych lub czyszczenia odłącz ładowarkę od zasilania.
- Podczas odłączania kabla zawsze ciągnij bezpośrednio za wtyczkę, nigdy za sam kabel.
- Nie przekraczać temperatury otoczenia 40° Celsjusza. Produkt może nie działać prawidłowo w temperaturze powyżej 40° C. Temperatura pracy 0~40° C.
- Odłączać urządzenie, gdy nie jest używane. Nie ładować go bez nadzoru.
- Ładowarka jest odpowiednia wyłącznie do użytku w pomieszczeniach i w samochodzie. Nie używaj ładowarki na zewnątrz.
- Nie używać w pobliżu silnych pól magnetycznych, materiałów łatwopalnych lub gazów wybuchowych.
- Nie umieszczaj metalowych przedmiotów w strefie ładowania bezprzewodowy .
- Nie umieszczaj kart z paskiem magnetycznym, chipem lub RFID w strefie ładowania bezprzewodowy .
- Nie należy używać urządzenia w pobliżu wszczepionych urządzeń medycznych, np. rozrusników serca; należy zachować odległość co najmniej 25 cm.
- Ładowarkę należy przechowywać w miejscu niedostępnym dla dzieci.
- Przesyłanie prądu elektrycznego powoduje wydzielanie ciepła. Urządzenie może się nagrzać, jednak nie powinno się nagrzewać nadmiernie. Jeśli magnetyczna podkładka do ładowania bezprzewodowy stanie się bardzo gorąca, należy natychmiast zaprzestać korzystania z produktu i odłączyć wtyczkę zasilającą.
- Zawsze prawidłowo ustawiaj telefon względem pierścienia magnetycznego i cewki ładującej. Niewłaściwe ustawienie elementów podczas ładowania może skutkować nieefektywnym ładowaniem i nagrzewaniem się urządzenia.
- Moc wyjściowa sieci bezprzewodowej jest automatycznie redukowana, jeśli temperatura produktu stanie się zbyt wysoka. Maksymalna moc wyjściowa 15W jest osiągana wyłącznie wtedy, gdy temperatura produktu jest niższa od bezpiecznego limitu.
- Do ładowania w strefie ładowania bezprzewodowy należy używać wyłącznie urządzeń z certyfikatem Qi2.
- Podczas korzystania z tego produktu należy przestrzegać obowiązujących lokalnych przepisów ruchu drogowego.
- Upewnij się, że elementy takie jak poduszki powietrzne, strefy bezpieczeństwa, elementy sterujące, przyrządy itp. oraz widoczność nie są zablokowane ani ograniczone.
- Upewnij się, że produkt jest bezpiecznie zamontowany przed rozpoczęciem jazdy.
- Nie pozwól, aby produkt rozpraszał cię podczas jazdy. Zawsze zwracaj uwagę na ruch drogowy i otoczenie.
- W niektórych samochodach zasilanie może być nadal dostarczane nawet po wyłączeniu zapłonu. Dlatego odłącz produkt od gniazda, gdy nie jest używany, aby zapobiec rozładowaniu akumulatora.

Wsparcie

Gwarancja	36 miesiące gwarancji. Należy pamiętać, że niniejsza gwarancja nie ma wpływu na prawa użytkownika wynikające z prawa krajowego.
Wsparcie	Dożywotnie wsparcie techniczne
Strona internetowa	www.sitecom.com
Kontakt	support@sitecom.com

PT - Em breve

	Artigo	Especificações	Descrição
A	Porta USB-C	Entrada: 5.0V ⎓ 2.0A 9.0V ⎓ 2.22A	Porta de entrada USB-C para entrega de energia da base de carregamento magnético sem fios.
B	Bobina de carregamento	Saída sem fio: 5.0W, 7.5W, 10.0W, 15.0W	Bobina de carregamento sem fios. O nível de saída depende da entrada de carregamento sem fios suportada pelo seu dispositivo Qi2, bem como da entrada de energia USB-C da base de carregamento magnético sem fios.
C	Anel magnético	Neodímio	Ímanes fortes para uma fixação magnética precisa do seu dispositivo Qi2.
D	Orifícios de dissipação de calor		Os orifícios de dissipação de calor evitam o sobreaquecimento, para garantir um carregamento sem fios eficiente.
E	Suporte com gancho para grelha de ventilação		Fixe o suporte com o gancho de metal na grelha de ventilação do carro.

Primeiros passos

1. Desaperte a porca e coloque-a ao redor da cabeça esférica. Insira a cabeça esférica no encaixe e aperte a porca.
2. Encontre uma saída de ar adequada. Gire a parte central estriada para a esquerda para estender o gancho metálico. Continue até que caiba na saída de ar. Não ultrapasse o limite. Posicione o gancho sobre uma das lâminas. Gire para a direita até ficar firmemente preso. Verifique a estabilidade antes de conduzir.
3. Conecte uma extremidade do cabo USB-C incluído à porta USB-C do carregador magnético sem fios. Conecte a outra extremidade a um carregador USB-C para carro* e ligue-o na tomada do isqueiro. O carregador está pronto para carregar um telefone compatível com Qi2.
4. Coloque o telefone compatível com Qi2 no carregador com a tela voltada para si. O alinhamento magnético garante a posição correta, proporcionando carregamento mais rápido e eficiente. A tela indicará o estado de carregamento e avisará quando estiver completo.

*Carregador USB-C para carro não incluído. Requer no mínimo 5.0V/2.0A (10W). Para carregamento rápido de 15W: 9.0V/2.22A (20W PD).

Outras especificações

Produto	Carregador magnético sem fios para carro
Modelo	AWCH-3501CH v1 001
Entrada	USB-C 5.0V ⎓ 2.0A / 9.0V ⎓ 2.22A
Saída	Sem fio 5.0W, 7.5W, 10.0W, 15.0W
Segurança	Deteção de objectos estranhos, proteção contra sobrecorrente, curto-circuito e sobreaquecimento
Certificação	Qi v2.1
Dispositivos suportados	Carregue smartphones compatíveis com o Qi2. A base de carregamento magnético sem fios pode carregar através de capas magnéticas de proteção de telemóvel com uma espessura até 3 mm.

Uso pretendido

Este carregador destina-se a ser usado apenas com equipamentos de tecnologias da informação. Não utilize este carregador para outros fins.

Instruções de segurança importantes

- Leia todas as instruções e avisos antes de utilizar.
- Não deixe cair. Quedas frequentes podem levar a um mau funcionamento.
- Não desmonte nem modifique. As reparações só devem ser efetuadas por centros de serviço qualificados.
- Não utilize o carregador se estiver danificado ou partido.
- Não exceda as especificações do fabricante.
- A tomada utilizada deve-se encontrar próxima do equipamento e de fácil acesso.
- Não exponha a líquidos, humidade, calor ou chamas.
- Não utilize o carregador perto de fontes de calor ou sob luz solar direta.
- Use o produto apenas em condições climáticas moderadas.
- Não cubra o carregador com nenhum objeto durante a utilização.
- Não utilize o carregador com um cabo danificado.
- Desligue o carregador antes de efetuar qualquer tipo de manutenção ou limpeza.
- Ao desligar o cabo, puxe sempre diretamente pela ficha, nunca pelo próprio cabo.
- Não exponha a uma temperatura ambiente superior a 40 °C. O produto pode deixar de funcionar acima dessa temperatura. Temperatura de funcionamento 0~40° C.
- Desligue quando não estiver a ser utilizado. Não carregue sem supervisão.
- O carregador é adequado apenas para uso em interiores e no interior de um carro. Não utilize o carregador no exterior.
- Não utilize perto de campos magnéticos fortes, materiais inflamáveis ou gases explosivos.
- Não coloque objetos metálicos na zona de carregamento sem fios.
- Não coloque cartões com bandas magnéticas, chips ou RFID na zona de carregamento sem fios.
- Não utilize perto de dispositivos médicos (implantados), como pacemakers. Mantenha-os uma distância de pelo menos 25 cm.
- O carregador deve ser mantido fora do alcance das crianças.
- A transferência de eletricidade libera calor. O dispositivo pode aquecer, mas não deve ficar excessivamente quente. Se a base de carregamento magnético sem fios ficar extremamente quente, pare imediatamente de utilizar o produto e desligue a ficha de alimentação.
- Alinhe sempre corretamente o seu telefone com o anel magnético e a bobina de carregamento.Um desalinhamento pode levar a um carregamento ineficiente e pode aquecer o seu dispositivo.
- A potência de saída sem fio é automaticamente reduzida se a temperatura do produto for demasiado elevada. A potência máxima de saída de 15W só é atingida quando a temperatura do produto se situa abaixo do limite de segurança.
- Meta apenas dispositivos com certificação Qi2 a carregar na zona de carregamento sem fios.
- Ao utilizar este produto, cumpra as leis e regulamentos locais de trânsito aplicáveis.
- Certifique-se de que componentes como airbags, zonas de segurança, controlos, instrumentos, etc., bem como a visibilidade, não estejam bloqueados ou restringidos.
- Certifique-se de que o produto está bem fixado antes de começar a conduzir.
- Não se deixe distrair pelo produto ao conduzir. Preste sempre atenção ao trânsito e ao ambiente ao seu redor.
- Em alguns carros, a alimentação pode continuar ativa mesmo com a ignição desligada. Portanto, desligue o produto da tomada quando não estiver em uso para evitar que a bateria do carro descarregue.

Apoio

Garantia	36 meses de garantia. Os seus direitos conferidos pela legislação nacional mantêm-se inalterados com esta garantia.
Apoio	Assistência técnica ilimitada
Pagina Web	www.sitecom.com
Contacto	support@sitecom.com

RO - Dintr-o privire

	Articol	Specificații	Descriere
A	Port USB-C	Intrare: 5.0V ⎓ 2.0A 9.0V ⎓ 2.22A	Port de intrare USB-C pentru a alimenta stația de încărcare wireless magnetică.
B	Bobină de încărcare	Ieșire wireless: 5.0W, 7.5W, 10.0W, 15.0W	Bobină de încărcare pentru încărcare wireless . Nivelul puterii de ieșire depinde de puterea de încărcare wireless acceptată de dispozitivul dvs. cu Qi2, precum și de puterea de alimentare USB-C a stației de încărcare wireless magnetică.
C	Inel magnetic	Neodim	Magneți puternici pentru o fixare magnetică precisă a dispozitivului cu Qi2.
D	Orificii de disipare a căldurii		Orificiile de disipare a căldurii previn supraîncălzirea, ceea ce asigură o încărcare wireless eficientă.
E	Suport cu cârlig pentru gura de ventilație		Asigurați suportul cu cârligul metalic de gura de ventilație a mașinii.

Primii pași

1. Deșurubați piulița și așezați-o în jurul capului sferic. Introduceți capul sferic în suport și strângeți piulița.
2. Găsiți o gură de aerisire potrivită. Rotiți partea centrală striată spre stânga pentru a extinde cârligul metalic. Continuați până când se potrivește în grilă. Nu rotiți excesiv. Agățați cârligul de una dintre lamele. Rotiți spre dreapta pentru a-l retrage și fixa. Verificați stabilitatea înainte de a conduce.
3. Conectați un capăt al cablului USB-C inclus la portul USB-C al încărcătorului auto magnetic wireless. Conectați celălalt capăt la un încărcător auto USB-C* și introduceți-l în priza de brichetă. Încărcătorul este pregătit pentru un telefon compatibil Qi2.
4. Așezați telefonul compatibil Qi2 pe încărcător cu ecranul orientat spre dvs. Alinierea magnetică puternică îl fixează corect pentru o încărcare rapidă și eficientă. Ecranul va afișa starea de încărcare și vă va notifica la final.

*Încărcătorul auto USB-C nu este inclus. Minim necesar: 5.0V/2.0A (10W). Pentru încărcare rapidă 15W este necesar 9.0V/2.22A (20W PD).

Alte specificații

Produs	Încărcător auto wireless magnetic
Model	AWCH-3501CH v1 001
Intrare	USB-C 5.0V ⎓ 2.0A / 9.0V ⎓ 2.22A
Ieșire	Wireless 5.0W, 7.5W, 10.0W, 15.0W
Siguranță	Detectarea obiectelor străine, protecție la suprasarcină, la scurtcircuit, la supraîncălzire
Certificare	Qi v2.1
Dispozitive acceptate	Încărcați smartphone-urile compatibile cu Qi2. Stația de încărcare wireless magnetică poate încărca telefoane prin huse de protecție magnetice compatibile, cu o grosime de până la 3 mm.

Utilizarea prevăzută

Acest încărcător este destinat să fie utilizat ca încărcător numai pentru echipamente de tehnologie a informației. Nu utilizați acest încărcător în alte scopuri.

Instrucțiuni de siguranță importante

- Citiți toate instrucțiunile și avertismentele înainte de utilizare.
- Nu scăpați pe jos. Scăparea frecventă poate duce la defecțiuni.
- Nu dezasamblați sau modificați. Reparațiile trebuie efectuate numai de centrele de service calificate.
- Nu utilizați încărcătorul dacă este deteriorat sau rupt.
- Nu depășiți specificațiile producătorului.
- Priza folosită trebuie să fie aproape de echipament și ușor accesibilă.
- Nu expuneți la lichide, umiditate, căldură sau foc.
- Nu utilizați încărcătorul lângă surse de căldură sau în lumina directă a soarelui.
- Folosiți produsul doar în condiții climatice moderate.
- Nu acoperiți încărcătorul cu niciun obiect când este utilizat.
- Nu utilizați încărcătorul cu un cablu deteriorat.
- Deconectați încărcătorul înainte de orice întreținere sau curățare.
- Când deconectați cablul, trageți întotdeauna direct de fișă, niciodată de cablu.
- Nu depășiți temperatura ambientală de 40° Celsius. Este posibil ca produsul să nu funcționeze corect peste 40° Celsius. Temperatura de funcționare 0~40° Celsius.
- Deconectați-l când nu este utilizat, nu încărcați nesupravegheat.
- Încărcătorul este adecvat doar pentru utilizare în interior și în interiorul unei mașini. Nu utilizați încărcătorul în exterior.
- Nu utilizați în apropierea câmpurilor magnetice puternice, a materialelor inflamabile sau a gazelor explozive.
- Nu așezați obiecte metalice în zona de încărcare wireless.
- Nu așezați carduri cu benzi magnetice, cipuri sau RFID în zona de încărcare wireless.
- Nu utilizați în apropierea dispozitivelor medicale (implantate), cum ar fi stimulatoarele cardiace; păstrați o distanță de cel puțin 25 cm.
- Încărcătorul nu trebuie lăsat la îndemâna copiilor.
- Transferul de electricitate eliberează căldură. Dispozitivul se poate încălzi, dar nu ar trebui să se încălzească excesiv. Dacă stația de încărcare wireless magnetică se încălzește extrem de tare, încetați imediat utilizarea produsului și deconectați ștecherul de la priză.
- Aliniați întotdeauna corect telefonul cu inelul magnetic și bobina de încărcare. Nealinierea în timpul încărcării poate duce la încărcare ineficientă, iar dispozitivul se poate încălzi.
- Puterea de ieșire wireless este redusă automat dacă temperatura produsului devine prea ridicată. Puterea maximă de ieșire de 15W este atinsă numai atunci când temperatura produsului este sub limita de siguranță.
- Folosiți doar dispozitive certificate Qi2 pentru încărcare în zona de încărcare wireless.
- Atunci când utilizați acest produs, respectați legile și reglementările locale de circulație aplicabile.
- Asigurați-vă că elemente precum airbagurile, zonele de siguranță, comenzile, instrumentele etc. și vizibilitatea nu sunt blocate sau restricționate.
- Asigurați-vă că produsul este montat în siguranță înainte de a începe să conduceți.
- Nu vă lăsați distras de produs în timp ce conduceți. Fiți întotdeauna atent la trafic și la mediul înconjurător.
- La unele mașini, alimentarea poate continua chiar dacă contactul este oprit. De aceea, deconectați produsul de la priză atunci când nu este utilizat pentru a evita descărcarea bateriei mașinii.

Asistență

Garanție	Garanție de 36 de luni. Rețineți că drepturile dvs. conform legislației naționale nu sunt afectate de această garanție.
Asistență	Asistență tehnică pe viață
Site web	www.sitecom.com
Contact	support@sitecom.com

SI - Na hitro

	Postavka	Specifikacije	Opis
A	Vrata USB-C	Vhod: 5.0V ⎓ 2.0A 9.0V ⎓ 2.22A	Vhodna vrata USB-C za napajanje magnetnega brezžičnega polnilnega podstavka.
B	Polnilna tuljava	Brezžični izhod: 5.0W, 7.5W, 10.0W, 15.0W	Polnilna tuljava za brezžično polnjenje. Izhodna raven je odvisna od vhoda za brezžično polnjenje, ki ga podpira vaša naprava Qi2, kot tudi od vhoda USB-C magnetnega brezžičnega polnilnega podstavka.
C	Magnetni obroč	Neodim	Močni magneti za natančno magnetno pritrditev vaše naprave Qi2.
D	Odprtine za odvajanje toplote		Odprtine za odvajanje toplote preprečujejo pregrevanje, kar zagotavlja učinkovito brezžično polnjenje.
E	Nosilec s kavljem za zračno režo		Pritrdite nosilec z kovinskim kavljem na zračno režo avtomobila.

Prvi koraki

1. Odvijte matico in jo namestite okoli kroglaste glave. Vstavite kroglasto glavo v ležišče in matico zategnite.
2. Poiščite ustrezno zračno režo. Zavrtite rebrasti sredinski del v levo, da podaljšate kovinski kavelj. Nadaljujte, dokler se kavelj ne prilega reži. Ne pretiravajte, ko doseže največjo dolžino. Namestite kavelj na eno lamelo. Zavrtite v desno, da ga potegnete nazaj in zaskočite. Preverite stabilnost pred vožnjo.
3. En konec priloženega USB-C kabla priključite v USB-C vrata magnetnega brezžičnega avtomobilskega polnilnika. Drugi konec povežite z USB-C avtomobilskim polnilnikom* in ga vstavite v vtičnico za vžigalnik. Polnilnik je pripravljen za Qi2 telefon.
4. Postavite Qi2 telefon na polnilnik z zaslonom proti vam. Močno magnetno poravnanje zagotavlja pravilno namestitev za hitrejše in učinkovitejše polnjenje. Zaslon bo prikazal stanje polnjenja in obvestil, ko bo končano.

*USB-C avtomobilski polnilnik ni priložen. Zahtevano najmanj 5.0V/2.0A (10W). Za hitro polnjenje 15W: 9.0V/2.22A (20W PD).

Druge specifikacije

Izdelek	Brezžični magnetni avtomobilski polnilnik
Model	AWCH-3501CH v1 001
Vhod	USB-C 5.0V ⎓ 2.0A / 9.0V ⎓ 2.22A
Izhod	Brezžično 5.0W, 7.5W, 10.0W, 15.0W
Varnost	Zaznavanje tujkov, prevelik tok, kratek stik, zaščita pred pregrevanjem
Certifikat	Qi v2.1
Podprte naprave	Polnjenje pametnih telefonov s podporo Qi2. Magnetni brezžični polnilni podstavek lahko polni telefone prek združljivih magnetnih zaščitnih etuijev za telefone debeline do 3 mm.

Predvidena uporaba

Ta polnilnik je namenjen izključno uporabi kot polnilnik za opremo informacijske tehnologije. Tega polnilnika ne uporabljajte za druge namene.

Pomembna varnostna navodila

- Pred uporabo preberite vsa navodila in opozorila.
- Pazite, da vam ne pade. Pogosti padci lahko povzročijo okvaro.
- Ne razstavljajte ali spreminjajte. Popravila naj izvajajo samo usposobljeni servisni centri.
- Ne uporabljajte polnilnika, če je poškodovan ali zlomljen.
- Ne prekoračite specifikacij proizvajalca.
- Uporabljena vtičnica mora biti blizu opreme in lahko dostopna.
- Ne izpostavljajte tekočinam, vlagi, vročini ali ognju.
- Polnilnika ne uporabljajte v bližini virov toplote ali na neposredni sončni svetlobi.
- Izdelek uporabljajte samo v zmernih podnebnih razmerah.
- Med uporabo polnilnika ne prekrivajte z nobenim predmetom.
- Ne uporabljajte polnilnika s poškodovanim kablom.
- Izključite polnilnik pred vsakim vzdrževanjem ali čiščenjem.
- Pri odklopu kabla vedno povlecite neposredno za vtič, nikoli za sam kabel.
- Temperatura okolja ne presega 40 °C. Izdelek morda ne bo deloval pravilno nad 40 °C. Delovna temperatura 0 ~ 40° C.
- Odklopite, ko ni v uporabi, ne polnite brez nadzora.
- Polnilec je primeren samo za uporabo v zaprtih prostorih in v avtomobilu. Polnilca ne uporabljajte na prostem.
- Ne uporabljajte v bližini močnih magnetnih polj, vnetljivih materialov ali eksplozivnih plinov.
- Ne postavljajte kovinskih predmetov na območje brezžičnega polnjenja.
- Na območje brezžičnega polnjenja ne postavljajte kartic z magnetnimi trakovi, čipi ali RFID.
- Ne uporabljajte v bližini (vsajenih) medicinskih pripomočkov, kot so srčni spodbujevalniki; ohranite razdaljo vsaj 25 cm.
- Polnilnik hranite izven dosega otrok.
- Prenos električne energije sprošča toploto. Vaša naprava se lahko segreje, vendar ne sme postati pretirano vroča. Če se magnetni brezžični polnilni podstavek zelo segreje, takoj prenehajte z uporabo in izključite napajalni vtič.
- Telefon vedno pravilno poravnajte z magnetnim obročem in polnilno tuljavo. Neporavnanost med polnjenjem lahko povzroči neučinkovito polnjenje, vaša naprava pa se lahko segreje.
- Brezžična izhodna moč se samodejno zmanjša, če temperatura izdelka postane previsoka. Največja izhodna moč 15W se doseže le, ko je temperatura izdelka pod varno mejo.
- Za polnjenje na območju brezžičnega polnjenja uporabljajte samo naprave s certifikatom Qi2.
- Pri uporabi tega izdelka upoštevajte veljavne lokalne cestnoprometne predpise.
- Poskrbite, da komponente, kot so zračne blazine, varnostna območja, upravljalne enote, instrumenti itd., ter vidljivost niso ovirane ali omejene.
- Prepričajte se, da je izdelek varno nameščen, preden začnete voziti.
- Med vožnjo naj vas izdelek ne moti. Vedno bodite pozorni na promet in okolico.
- Pri nekaterih avtomobilih se lahko zgodi, da napajanje ostane aktivno tudi po izklopu vžiga. Zato izdelek odklopite iz vtičnice, ko ni v uporabi, da preprečite praznjenje akumulatorja.

Podpora

Garancija	36 mesecev garancije. Upoštevajte, da ta garancija ne vpliva na vaše pravice po nacionalni zakonodaji.
Podpora	Doživljenjska tehnična podpora
Spletno mesto	www.sitecom.com
Kontakt	support@sitecom.com

SK - V skratke

	Položka	Špecifikácie	Popis
A	USB-C port	Vstup: 5.0V ⎓ 2.0A 9.0V ⎓ 2.22A	Vstupný port USB-C na napájanie magnetickej bezdrôtovej nabíjacej podložky.
B	Nabíjacia cievka	Bezdrôtový výstup: 5.0W, 7.5W, 10.0W, 15.0W	Nabíjacia cievka pre bezdrôtové nabíjanie. Výstupná úroveň závisí od vstupu bezdrôtového nabíjania podporovaného tvojím zariadením Qi2, ako aj od napájania cez USB-C port magnetickej bezdrôtovej nabíjacej podložky.
C	Magnetický krúžok	Neodým	Silné magnety pre presné magnetické uchytenie vášho zariadenia Qi2.

D	Otvory na odvod tepla	Otvory na odvod tepla zabraňujú prehriatiu, čo zaisťuje efektívne bezdrôtové nabíjanie.
E	Držiak s háčikom na ventilačnú mriežku	Zaistite držiak kovovým háčikom k ventilačnej mriežke auta.

Začíname

1. Odskrutkujte maticu a nasaďte ju okolo guľovej hlavy. Vložte guľovú hlavu do pätice a maticu dotiahnite.
2. Nájdite vhodný výduch ventilácie. Otočením vrúbkovanej strednej časti doľava vysuňte kovový háčik. Pokračujte, kým nezapadne do výduchu. Neprekrúcajte ho. Zaveste háčik na jednu z lamiel. Otočte doprava, aby ste ho zasunuli a zaistili. Pred jazdou skontrolujte stabilitu.
3. Pripojte jeden koniec pribaleného USB-C kábla do USB-C portu magnetickej bezdrôtovej autonabíjačky. Druhý koniec pripojte k USB-C autonabíjačke* a zapojte ju do zásuvky zapaľovača. Nabíjačka je pripravená nabíjať Qi2 telefón.
4. Položte Qi2 telefón na nabíjačku displejom k sebe. Silné magnetické zarovnanie zabezpečí presnú polohu pre rýchle a efektívne nabíjanie. Displej zobrazí stav nabíjania a upozorní na dokončenie.

*USB-C autonabíjačka nie je súčasťou balenia. Minimálne požiadavky: 5.0V/2.0A (10W). Pre 15W rýchle nabíjanie je potrebné 9.0V/2.22A (20W PD).

Iné špecifikácie

Produkt	Magnetický bezdrôtový adaptér do auta
Model	AWCH-3501CH v1 001
Vstup	USB-C: 5.0V ⎓ 2.0A / 9.0V ⎓ 2.22A
Výstup	Bezdrôtové pripojenie 5.0W, 7.5W, 10.0W, 15.0W
Bezpečnosť	Detekcia cudzích predmetov, ochrana pred nadprúdom, skratom, či prehriatím
Certifikácia	Qi v2.1
Podporované zariadenia	Nabíjajte smartfóny s podporou Qi2. Magnetická bezdrôtová nabíjacia podložka dokáže nabíjať cez kompatibilné magnetické ochranné kryty na telefón s hrúbkou do 3 mm.

Zamýšľané použitie

Táto nabíjačka je určená len na použitie ako nabíjačka pre zariadenia informačných technológií. Nepoužívajte túto nabíjačku na iné účely.

Dôležité bezpečnostné pokyny

- Pred použitím si prečítajte všetky pokyny a varovania.
- Nenechajte spadnúť. Časté padanie môže viesť k poruche.
- Nerozoberajte ani neupravujte. Opravy by mali vykonávať iba kvalifikované servisné strediská.
- Nepoužívajte nabíjačku, ak je poškodená alebo rozbitá.
- Neprekračujte špecifikácie výrobcu.
- Použitá zásuvka by mala byť blízko zariadenia a mala by byť ľahko dostupná.
- Nevystavujte pôsobeniu tekutín, vlhkosti, tepla alebo ohňa.
- Nepoužívajte nabíjačku v blízkosti zdrojov tepla alebo na priamom slnku.
- Výrobok používajte iba v miernych klimatických podmienkach.
- Počas používania nabíjačku nezakrývajte žiadnym predmetom.
- Nepoužívajte nabíjačku s poškodeným káblom.
- Pred akoukoľvek údržbou alebo čistením odpojte nabíjačku.
- Pri odpájaní kábla vždy ťahajte priamo za zástrčku, nikdy za samotný kábel.
- Neprekračujte teplotu okolia 40° Celzia. Produkt nemusí správne fungovať pri teplote vyššej ako 40° Celzia. Prevádzková teplota 0~40° Celzia.
- Odpojte, keď sa nepoužíva, nenabíjajte bez dozoru.
- Nabíjačka je vhodná len na používanie v interiéri a v aute. Nabíjačku nepoužívajte vonku.
- Nepoužívajte v blízkosti silných magnetických polí, horľavých materiálov alebo výbušných plynov.
- Na bezdrôtovú nabíjaciu plochu nepokladajte kovové predmety.
- Na bezdrôtovú nabíjaciu plochu nepokladajte karty s magnetickým prúžkom, čipom alebo technológiou RFID.
- Nepoužívajte v blízkosti (implantovaných) zdravotníckych zariadení, ako sú kardiostimulátory; dodržujte odstup aspoň 25 cm.
- Nabíjačku uchovávajte mimo dosahu detí.
- Prenos elektrickej energie uvoľňuje teplo. Vaše zariadenie sa môže zahriať, no nemalo by sa nadmerne prehrievať. Ak sa magnetická bezdrôtová nabíjacia podložka nadmerne zahreje, okamžite prestaňte výrobok používať a odpojte napájací kábel zo zásuvky.
- Vždy správne zarovnajte svoj telefón s magnetickým krúžkom a nabíjacou cievkou. Nesprávne zarovnanie počas nabíjania môže viesť k neefektívnemu nabíjaniu a vaše zariadenie sa môže zahriať.
- Bezdrôtový výstupný výkon sa automaticky zníži, ak sa teplota produktu príliš zvýši. Maximálny výstupný výkon 15W sa dosiahne len vtedy, keď je teplota produktu pod bezpečnou hranicou.
- Na bezdrôtovej nabíjacej ploche používajte iba zariadenia s certifikáciou Qi2.
- Pri používaní tohto výrobku dodržiavajte platné miestne dopravné predpisy.
- Uistite sa, že komponenty, ako sú airbagy, bezpečnostné zóny, ovládacie prvky, prístroje atď., ani výhľad nie sú blokované alebo obmedzené.
- Uistite sa, že je výrobok bezpečne pripevnený predtým, ako začnete jazdiť.
- Nenechajte sa týmto výrobkom rozptyľovať počas jazdy. Vždy venujte pozornosť okolitej premávke a prostrediu.
- Pri niektorých autách môže dôjsť k tomu, že napájanie zostane aktívne aj po vypnutí zapaľovania. Preto výrobok pri nepoužívaní odpojte zo zásuvky, aby ste zabránili vybitiu autobatérie.

Podpora

Záruka	Záruka 36 mesiacov. Upozorňujeme, že vaše práva podľa vnútroštátnych právnych predpisov zostávajú touto zárukou nedotknuté.
Podpora	Doživotná technická podpora
Webstránka	www.sitecom.com
Kontact	support@sitecom.com

EN - General information

Product: Magnetic wireless car charger
Model Number: AWCH-3501CH v1 001
Manufacturer: Fresh 'n Rebel B.V., Linatebaan 101, 3045 AH Rotterdam, The Netherlands

Conformity information
Hereby, Fresh 'n Rebel B.V. declares that this radio equipment product is in compliance with Directive 2014/53/EU (RED) and all other applicable EU Regulations. The full text of the EU declaration of conformity is available at the following internet address:
https://www.sitecom.com/cedoc/AWCH-3501.pdf

	BPP/EPP	MPP
Operating frequency band:	100-300kHz	0.1485-5MHz
Maximum radio-frequency power transmitted:	23.77dBµA/m@3m	24.08dBµA/m@3m
Exposure value:	110~205kHz: 6.88V/m @10cm	360kHz: 6.97V/m @10cm

Disposal of the device
The crossed out wheelie bin symbol means that this product shall not be disposed of with normal household waste. Electronic and Electrical Equipment not included in the selective sorting process are potentially dangerous for the environment and human health due to the presence of hazardous substances. Please dispose of responsibly at an approved waste or recycling facility.

DE - Allgemeine Informationen

Produkt: Sitecom Magnetisches Wireless-Autoladegerät
Modelnummer: AWCH-3501CH v1 001
Hersteller: Fresh 'n Rebel B.V., Linatebaan 101, 3045 AH Rotterdam, Niederlande

Konformitätsinformation
Hiermit erklärt Fresh 'n Rebel B.V., dass dieses Funkgeräteprodukt mit der Richtlinie 2014/53/EU (RED) und allen anderen anwendbaren EU-Richtlinien übereinstimmt. Der vollständige Text der EU-Konformitätserklärung ist unter der folgenden Internetadresse verfügbar:
https://www.sitecom.com/cedoc/AWCH-3501.pdf

	BPP/EPP	MPP
Betriebsfrequenzbereich:	100-300kHz	0.1485-5MHz
Maximale übertragene Hochfrequenzleistung:	23.77dBµA/m@3m	24.08dBµA/m@3m
Expositionswert:	110~205kHz: 6.88V/m @10cm	360kHz: 6.97V/m @10cm

Entsorgung des Geräts
Das nebenstehende Symbol einer durchgestrichenen Mülltonne auf Rädern zeigt an, dass dieses Gerät der Richtlinie 2012/19/EU unterliegt. Diese Richtlinie besagt, dass Sie dieses Gerät am Ende seiner Nutzungszeit nicht mit dem normalen Haushaltsmüll entsorgen dürfen, sondern in speziell eingerichteten Sammelstellen, Wertstoffhöfen oder Entsorgungsbetrieben abgeben müssen. Diese Entsorgung ist für Sie kostenfrei. Schonen Sie die Umwelt und entsorgen Sie fachgerecht. Beim Kauf eines Neugerätes haben Sie das Recht, das entsprechende Altgerät an Ihren Händler zurückzugeben. Händler von Elektro- und Elektronikgeräten mit einer Verkaufsfläche von mindestens 400 qm sowie Lebensmittelhändler mit einer Verkaufsfläche von mindestens 800 qm, die regelmäßig Elektro- und Elektronikgeräte verkaufen, sind außerdem verpflichtet, Altgeräte unentgeltlich zurückzunehmen, auch ohne dass ein Neugerät gekauft wird, wenn die Altgeräte in keiner Abmessung größer sind als 25 cm. Client Name bietet Ihnen Rücknahmemöglichkeiten direkt in den Filialen und Märkten an. Informieren Sie sich auch bei Ihrem Händler über die Rücknahmemöglichkeiten vor Ort.

Sofern Ihr Altgerät personenbezogene Daten enthält, sind Sie selbst für deren Löschung verantwortlich, bevor Sie es zurückgeben. Sofern dies ohne Zerstörung des Altgerätes möglich ist, entnehmen Sie die alten Batterien oder Akkus sowie Lampen bevor Sie das Altgerät zur Entsorgung zurückgeben und führen Sie sie einer separaten Sammlung zu. Bei fest eingebauten Akkus ist bei der Entsorgung darauf hinzuweisen, dass das Gerät einen Akku enthält. Weitere Möglichkeiten zur Entsorgung des ausgedienten Produkts erfahren Sie bei Ihrer Gemeinde- oder Stadtverwaltung.

BG - Основна информация

Продукт: Sitecom Магнитно безжично зарядно за автомобил
Номер на модела: AWCH-3501CH v1 001
Производител: Fresh 'n Rebel B.V., Linatebaan 101, 3045 AH Rotterdam, Нидерландия

Информация за съответствие
С настоящото Fresh 'n Rebel B.V. декларира, че този продукт радио оборудване е в съответствие с Директива 2014/53/EU (RED) и всички други приложими регламенти на ЕС. Пълният текст на ЕС декларацията за съответствие е достъпен на следния интернет адрес:
https://www.sitecom.com/cedoc/AWCH-3501.pdf

	BPP/EPP	MPP
Работна честотна лента:	100-300kHz	0.1485-5MHz
Максимална предавана радиочестотна мощност:	23.77dBµA/m@3m	24.08dBµA/m@3m
Стойност на експозицията:	110~205kHz: 6.88V/m @10cm	360kHz: 6.97V/m @10cm

Изхвърляне на уреда
Символът със зачеркнат кош за боклук означава, че този продукт не трябва да се изхвърля с обикновените битови отпадъци. Електронното и електрическото оборудване, което не е включено в процеса на селективно сортиране, е потенциално опасно за околната среда и човешкото здраве поради наличието на опасни вещества. Моля, изхвърлете отговорно в одобрено съоръжение за отпадъци или рециклиране.

CZ - Obecné informace

Výrobek: Sitecom Magnetická bezdrátová nabíječka do auta
Číslo modelu: AWCH-3501CH v1 001
Výrobce: Fresh 'n Rebel B.V., Linatebaan 101, 3045 AH Rotterdam, Nizozemsko

Informace o shodě
Společnost Fresh 'n Rebel B.V. tímto prohlašuje, že toto rádiové zařízení je ve shodě se směrnicí 2014/53/EU (RED) a všemi dalšími příslušnými nařízeními EU. Úplné znění prohlášení EU o shodě je k dispozici na následující internetové adrese: https://www.sitecom.com/cedoc/AWCH-3501.pdf

	BPP/EPP	MPP
Provozní frekvenční pásmo:	100-300kHz	0.1485-5MHz
Maximální přenášený vysokofrekvenční výkon:	23.77dBµA/m@3m	24.08dBµA/m@3m
Hodnota expozice:	110~205kHz: 6.88V/m @10cm	360kHz: 6.97V/m @10cm

Likvidace zařízení
Symbol přeškrtnuté nádoby na odpad znamená, že tento výrobek nesmí být likvidován společně s běžným domovním odpadem. Elektronická a elektrická zařízení, která nejsou zahrnuta do procesu selektivního třídění, jsou kvůli přítomnosti nebezpečných látek v nich potenciálně nebezpečná pro životní prostředí a lidské zdraví. Odneste je do schváleného zařízení pro nakládání s odpady nebo recyklaci.

ES - Información general

Producto: Sitecom Cargador inalámbrico magnético para coche
Número de modelo: AWCH-3501CH v1 001
Fabricante: Fresh 'n Rebel B.V., Linatebaan 101, 3045 AH Rotterdam, Países Bajos

Información de conformidad
Por la presente, Fresh 'n Rebel B.V. declara que este producto de equipo de radio cumple con la Directiva 2014/53/UE (RED) y todas las demás regulaciones de la UE aplicables. El texto completo de la declaración
UE de conformidad está disponible en la siguiente dirección de Internet:
https://www.sitecom.com/cedoc/AWCH-3501.pdf

	BPP/EPP	MPP
Banda de frecuencia de funcionamiento:	100-300kHz	0.1485-5MHz
Potencia máxima de radiofrecuencia transmitida:	23.77dBµA/m@3m	24.08dBµA/m@3m
Valor de exposición:	110~205kHz: 6.88V/m @10cm	360kHz: 6.97V/m @10cm

Eliminación del dispositivo
El símbolo del contenedor de basura tachado significa que este producto no debe eliminarse con los residuos domésticos normales. Los aparatos electrónicos y eléctricos no incluidos en el proceso de clasificación selectiva son potencialmente peligrosos para el medio ambiente y la salud humana debido a la presencia de sustancias peligrosas. Por favor, deséchelos de forma responsable en una instalación de residuos o de reciclaje autorizada.

FR - Informations générales

Produit : Sitecom Chargeur sans fil magnétique pour voiture
Numéro de modèle : AWCH-3501CH v1 001
Fabricant : Fresh 'n Rebel B.V., Linatebaan 101, 3045 AH Rotterdam, Pays-Bas

Informations sur la conformité
Par la présente, Fresh 'n Rebel B.V. déclare que cet équipement radio est conforme à la directive 2014/53/UE (RED) et à toutes les autres réglementations européennes applicables. Le texte intégral de la déclaration de conformité UE est disponible à l'adresse internet suivante : https://www.sitecom.com/cedoc/AWCH-3501.pdf

	BPP/EPP	MPP
Bande de fréquence de fonctionnement :	100-300kHz	0.1485-5MHz
Puissance radiofréquence maximale transmise :	23.77dBµA/m@3m	24.08dBµA/m@3m
Valeur d'exposition :	110~205kHz: 6.88V/m @10cm	360kHz: 6.97V/m @10cm

Élimination de l'appareil
Le symbole de la poubelle barrée signifie que ce produit ne peut pas être éliminé avec les déchets ménagers usuels. Les équipements électroniques et électriques non compris dans le processus de tri sélectif sont potentiellement dangereux pour l'environnement et la santé humaine en raison de la présence de substances dangereuses. Veuillez les éliminer de manière responsable dans des centres approuvés de traitement ou recyclage des déchets.

GR - Γενικές πληροφορίες

Προϊόν: Sitecom Μαγνητικός ασύρματος φορτιστής αυτοκινήτου
Αριθμός μοντέλου: AWCH-3501CH v1 001
Κατασκευαστής: Fresh 'n Rebel B.V., Linatebaan 101, 3045 AH Rotterdam, Ολλανδία

Πληροφορίες συμμόρφωσης
Δια του παρόντος, η Fresh 'n Rebel B.V. δηλώνει ότι αυτό το προϊόν ραδιοεξοπλισμού συμμορφώνεται με την Οδηγία 2014/53/ΕΕ (RED) και όλους τους άλλους ισχύοντες κανονισμούς της ΕΕ. Το πλήρες κείμενο της δήλωσης συμμόρφωσης ΕΕ διατίθεται στην ακόλουθη διαδικτυακή διεύθυνση: https://www.sitecom.com/cedoc/AWCH-3501.pdf

	BPP/EPP	MPP
Ζώνη συχνοτήτων λειτουργίας:	100-300kHz	0.1485-5MHz
Μέγιστη ισχύς ραδιοσυχνοτήτων που μεταδίδεται:	23.77dBµA/m@3m	24.08dBµA/m@3m
Τιμή έκθεσης:	110~205kHz: 6.88V/m @10cm	360kHz: 6.97V/m @10cm

Απόρριψη της συσκευής
Το σύμβολο του διαγραμμένου κάδου απορριμάτων σημαίνει ότι αυτό το προϊόν δεν πρέπει να απορρίπτεται με τα συνήθη οικιακά απορρίμματα. Ηλεκτρονικός και ηλεκτρολογικός εξοπλισμός που δεν περιλαμβάνεται στη διαδικασία επιλεκτικής διαλογής είναι δυνητικά επικίνδυνος για το περιβάλλον και την ανθρώπινη υγεία λόγω της παρουσίας επικίνδυνων ουσιών. Απορρίψτε με υπευθυνότητα σε εγκεκριμένη εγκατάσταση απορριμμάτων ή ανακύκλωσης.

HR - Opće informacije

Proizvod: Sitecom Mágneses vezeték nélküli autós töltő
Broj modela: AWCH-3501CH v1 001
Proizvođač: Fresh 'n Rebel B.V., Linatebaan 101, 3045 AH Rotterdam, Nizozemska

Informacije o sukladnosti
Ovime Fresh 'n Rebel B.V. izjavljuje da je ovaj proizvod radijske opreme u skladu s Direktivom 2014/53/EU (RED) i svim drugim primjenjivim propisima EU. Potpuni tekst EU izjave o sukladnosti dostupan je na sljedećoj internet adresi: https://www.sitecom.com/cedoc/AWCH-3501.pdf

	BPP/EPP	MPP
Radni frekvencijski pojas:	100-300kHz	0.1485-5MHz
Maksimalna emitirana radiofrekvencijska snaga:	23.77dBµA/m@3m	24.08dBµA/m@3m
Vrijednost ekspozicije:	110~205kHz: 6.88V/m @10cm	360kHz: 6.97V/m @10cm

Zbrinjavanje uređaja
Simbol prekrižene kante za smeće znači da se ovaj proizvod ne smije odlagati s uobičajenim kućnim otpadom. Elektronička i električna oprema koja nije uključena u proces selektivnog razvrstavanja potencijalno je opasna za okoliš i zdravlje ljudi zbog prisutnosti opasnih tvari. Molimo te da ga odgovorno odložiš u odobrenom postrojenju za odlaganje otpada ili reciklažu.

IT - Informazioni generali

Prodotto: Sitecom Caricabatterie wireless magnetico per auto
Numero di modello: AWCH-3501CH v1 001
Produttore: Fresh 'n Rebel B.V., Linatebaan 101, 3045 AH Rotterdam, Paesi Bassi

Informazioni generali sulla conformità del prodotto
Con la presente, Fresh 'n Rebel B.V. dichiara che la presente apparecchiatura radio è conforme alla direttiva 2014/53/UE e a tutte la altre regolamentazioni UE applicabili. L'integralità della dichiarazione di conformità UE è disponibile su: https://www.sitecom.com/cedoc/AWCH-3501.pdf

	BPP/EPP	MPP
Banda di frequenza operativa:	100-300kHz	0.1485-5MHz
Massima potenza a radiofrequenza trasmessa:	23.77dBµA/m@3m	24.08dBµA/m@3m
Valore di esposizione:	110~205kHz: 6.88V/m @10cm	360kHz: 6.97V/m @10cm

Smaltimento del dispositivo
Il simbolo del cassonetto barrato riportato sull'apparecchiatura indica che questo prodotto non deve essere smaltito con i normali rifiuti domestici. I dispositivi elettronici ed elettrici non inclusi in un processo di riciclo sono potenzialmente pericolosi per l'ambiente e la salute umana a causa della presenza di sostanze pericolose. Si prega di smaltire l'apparecchiatura in modo responsabile presso centri idonei di raccolta differenziata o di consegnarla al rivenditore seguendo una delle
seguenti modalità: • nel caso di apparecchiature di piccolissime dimensioni (dimensioni esterne inferiori a 25 cm), consegna gratuita senza obbligo di acquisto nei negozi con superficie di vendita di apparecchiature elettriche ed elettroniche superiore ai 400 mq (modalità "uno contro zero"). Per i negozi con superficie inferiore tale modalità è facoltativa. • nel caso di apparecchiature di dimensioni esterne superiori a 25 cm, consegna gratuita al rivenditore all'atto dell'acquisto di un prodotto equivalente (modalità "uno contro uno").

NL - Algemene informatie

Product: Sitecom Magnetische draadloze autolader
Modelnummer: AWCH-3501CH v1 001
Fabrikant: Fresh 'n Rebel B.V., Linatebaan 101, 3045 AH Rotterdam, Nederland

Informatie over conformiteit
Bij dezen verklaart Fresh 'n Rebel B.V. dat deze radioapparatuur voldoet aan EU-richtlijn 2014/53/EU (RED) en alle overige toepasselijke EU-richtlijnen.De volledige tekst van de EU-conformiteitsverklaring is beschikbaar via het volgende internetadres: https://www.sitecom.com/cedoc/AWCH-3501.pdf

	BPP/EPP	MPP
Werkfrequentieband:	100-300kHz	0.1485-5MHz
Maximale overgedragen radiofrequente stroom:	23.77dBµA/m@3m	24.08dBµA/m@3m
Blootstellingswaarde:	110~205kHz: 6.88V/m @10cm	360kHz: 6.97V/m @10cm

Afvoeren van het apparaat
Het symbool van de doorgekruiste vuilniscontainer betekent dat dit product niet met het gewone huisvuil mag worden weggegooid. Elektronische en elektrische apparatuur die niet is opgenomen in het selectieve afvalsorteringsproces is potentieel gevaarlijk voor het milieu en de menselijke gezondheid vanwege de aanwezigheid van gevaarlijke stoffen. Voer deze op verantwoorde wijze af bij een erkend afvalverwerkings- of recyclingbedrijf.

PL - Informacje ogólne

Produkt: Sitecom Bezprzewodowa magnetyczna ładowarka samochodowa
Numer modelu: AWCH-3501CH v1 001
Producent: Fresh 'n Rebel B.V., Linatebaan 101, 3045 AH Rotterdam, Holandia

Informacje o zgodności
Fresh 'n Rebel B.V. niniejszym oświadcza, że ten sprzęt radiowy jest zgodny z Dyrektywą 2014/53/UE (RED) oraz innymi obowiązującymi przepisami UE. Pełny tekst deklaracji zgodności UE jest dostępny pod adresem URL: https://www.sitecom.com/cedoc/AWCH-3501.pdf

	BPP/EPP	MPP
Pasmo częstotliwości roboczej:	100-300kHz	0.1485-5MHz
Maksymalna moc transmisji radiowej:	23.77dBµA/m@3m	24.08dBµA/m@3m
Wartość ekspozycji:	110~205kHz: 6.88V/m @10cm	360kHz: 6.97V/m @10cm

Utylizacja urządzenia
Symbol przekreślonego kołowego kontenera na odpady oznacza, że tego produktu nie można wyrzucać wraz z innymi odpadami gospodarstwa domowego.
Ze względu na obecność niebezpiecznych substancji, mieszanin lub części składowych urządzenia elektryczne i elektroniczne, niepodlegające procesowi selektywnego sortowania są potencjalnie niebezpieczne dla środowiska i zdrowia ludzi. Produkt należy zutylizować w sposób odpowiedzialny w zatwierdzonym zakładzie utylizacji odpadów lub recyklingu.

PT - Informações gerais

Produtos: Sitecom Carregador magnético sem fios para carro
Número do modelo: AWCH-3501CH v1 001
Fabricante: Fresh 'n Rebel B.V., Linatebaan 101, 3045 AH Roterdão, Países Baixos

Informação sobre a conformidade
Por este meio, a Fresh 'n Rebel B.V. declara que este produto de equipamento de rádio está emconformidade com a Directiva 2014/53/UE (RED) e todos os outros regulamentos da UE aplicáveis. O texto completo da declaração da UE de conformidade está disponível no seguinte endereço da Internet: https://www.sitecom.com/cedoc/AWCH-3501.pdf

	BPP/EPP	MPP
Faixa de frequências de funcionamento:	100-300kHz	0.1485-5MHz
Potência máxima de radiofrequência transmitida:	23.77dBµA/m@3m	24.08dBµA/m@3m
Valor de exposição:	110~205kHz: 6.88V/m @10cm	360kHz: 6.97V/m @10cm

Eliminação do dispositivo
O símbolo do contentor de lixo sobre rodas riscado significa que este produto não deve ser eliminado com os resíduos domésticos. Os equipamentos eletrónicos e elétricos não incluídos no processo de separação seletiva são potencialmente perigosos para o ambiente e para a saúde humana devido à presença de substâncias perigosas. Por favor, elimine-o de forma responsável num centro de reciclagem de resíduos aprovado.

RO - Informații generale

Produs: Sitecom Încărcător auto wireless magnetic
Număr de model: AWCH-3501CH v1 001
Producător: Fresh 'n Rebel B.V., Linatebaan 101, 3045 AH Rotterdam, Olanda

Informații de conformitate
Prin prezenta, Fresh 'n Rebel B.V. declară că acest echipament radio este în conformitate cu Directiva 2014/53/UE (RED) și cu toate celelalte reglementări UE aplicabile. Textul integral al declarației UE de conformitate este disponibil la următoarea adresă de internet:
https://www.sitecom.com/cedoc/AWCH-3501.pdf

	BPP/EPP	MPP
Bandă frecvență de operare:	100-300kHz	0.1485-5MHz
Puterea maximă transmisă prin frecvență radio:	23.77dBµA/m@3m	24.08dBµA/m@3m
Valoarea expunerii:	110~205kHz: 6.88V/m @10cm	360kHz: 6.97V/m @10cm

Eliminarea dispozitivului
Simbolul un coș de gunoi încercuit și tăiat indică faptul că acest produs nu trebuie eliminat împreună cu deșeurile menajere uzuale. Echipamentele Electrice și Electronice care nu sunt incluse în sistemul de colectare selectivă a deșeurilor pot fi potențial dăunătoare pentru mediul înconjurător și sănătatea umană datorită prezenței substanțelor periculoase. Vă rugăm să le eliminați în mod responsabil la o unitate autorizată de colectare sau reciclare a deșeurilor.

SI - Splošne informacije

Izdelek: Sitecom Brezžični magnetni avtomobilski polnilnik
Številka modela: AWCH-3501CH v1 001
Proizvajalec: Fresh 'n Rebel B.V., Linatebaan 101, 3045 AH Rotterdam, Nizozemska

Podatki o skladnosti
S tem Fresh 'n Rebel B.V. izjavlja, da je ta izdelek radijske opreme v skladu z Direktivo 2014/53/EU (RED) in vsemi drugimi veljavnimi predpisi EU. Celotno besedilo izjave EU o skladnosti je na voljo na naslednjem spletnem naslovu:
https://www.sitecom.com/cedoc/AWCH-3501.pdf

	BPP/EPP	MPP
Delovni frekvenčni pas:	100-300kHz	0.1485-5MHz
Največja oddana radiofrekvenčna moč:	23.77dBµA/m@3m	24.08dBµA/m@3m
Vrednost osvetlitve:	110~205kHz: 6.88V/m @10cm	360kHz: 6.97V/m @10cm

Odstranjevanje naprave
Simbol prečrtanega smetnjaka s kolesi, pomeni, da tega izdelka ne smete odlagati z običajnimi gospodinjskimi odpadki. Elektronska in električna oprema, ki ni vključena v postopek selektivnega sortiranja, je zaradi prisotnosti nevarnih snovi potencialno nevarna za okolje in zdravje ljudi. Odstranite odgovorno v odobrenem obratu za ravnanje z odpadki ali obratu za recikliranje.

SK - Všeobecné informácie

Výrobok: Sitecom Magnetický bezdrôtový adaptér do auta
Číslo modelu: AWCH-3501CH v1 001
Výrobca: Fresh 'n Rebel B.V., Linatebaan 101, 3045 AH Rotterdam, Holandsko

Informácie o zhode
Týmto spoločnosť Fresh 'n Rebel B.V. vyhlasuje, že tento produkt rádiového zariadenia v súlade so smernicou 2014/53 EÚ (RED) a všetkými ostatnými príslušnými predpismi EÚ. Plné znenie EÚ vyhlásenia o zhode je k dispozícii na tejto internetovej adrese: https://www.sitecom.com/cedoc/AWCH-3501.pdf

	BPP/EPP	MPP
Pracovné frekvenčné pásmo:	100-300kHz	0.1485-5MHz
Maximálny prenášaný vysokofrekvenčný výkon:	23.77dBµA/m@3m	24.08dBµA/m@3m
Hodnota expozície:	110~205kHz: 6.88V/m @10cm	360kHz: 6.97V/m @10cm

Likvidácia zariadenia
Symbol preškrtnutej nádoby na odpad znamená, že tento výrobok sa nesmie likvodovať s bežným komunálnym odpadom. Elektronické a elektrické zariadenia, ktoré nebudú likvidované procesom selektívneho triedenia, predstavujú z dôvodu prítomnosti nebezpečných látok potenciálne nebezpečenstvo pre životné prostredie a ľudské zdravie. Zlikvidujte ich zodpovedne cez schválené zariadenia na uloženie alebo recykláciu odpadu.

EN - The packaging materials have been selected for their environmental friendliness and are recyclable. Dispose of packaging materials which are no longer needed in accordance with applicable local regulations. / **DE** - Die Verpackungsmaterialien wurden aufgrund ihrer Umweltfreundlichkeit ausgewählt und sind recycelbar. Bitte entsorgen Sie nicht mehr benötigte Verpackungsmaterialien gemäss den nationalen und lokalen Gesetzen und Vorschriften. / **BG** - Опаковъчните материали са избрани заради тяхната екологичност и могат да се рециклират. Изхвърлете опаковъчните материали, когато вече не са необходими, в съответствие с приложимите местни разпоредби. / **CZ** - Obalové materiály byly vybrány pro jejich šetrnost k životnímu prostředí a jsou recyklovatelné. Nepotřebné obalové materiály zlikvidujte v souladu s platnými místními předpisy. / **ES** - Los materiales de embalaje han sido seleccionados por su respeto al medio ambiente y son reciclables. Deseche los materiales de embalaje que ya no necesite de acuerdo con las regulaciones locales aplicables. / **FR** - Les matériaux d'emballage ont été sélectionnés pour leur respect de l'environnement et sont recyclables. Éliminer les matériaux d'emballage qui ne sont plus nécessaires conformément aux réglementations locales applicables. / **GR** - Τα υλικά συσκευασίας έχουν επιλεγεί επειδή είναι φιλικά προς το περιβάλλον και ανακυκλώσιμα. Απορρίψτε τα υλικά συσκευασίας που δεν χρειάζονται πλέον σύμφωνα με τους ισχύοντες τοπικούς κανονισμούς. / **HR** - Ambalažni materijali odabrani su zbog njihove ekologije i prihvatljivosti i mogu se reciklirati. Odložite ambalažni materijal koji više nije potreban u skladu s važećim lokalnim propisima. / **IT** - I nostri materiali di imballaggio sono riciclabili e selezionati in virtù della loro compatibilità ambientale. Smaltire i materiali di imballaggio in conformità con le normative locali vigenti. / **NL** - De verpakkingsmaterialen zijn geselecteerd op basis van hun milieuvriendelijkheid en zijn recyclebaar. Verpakkingsmateriaal dat niet meer nodig is, dient volgens toepasselijke plaatselijke voorschriften afgevoerd te worden. / **PL** - Materiały opakowaniowe zostały wybrane ze względu na ich przyjazność dla środowiska i nadają się do recyklingu. Niepotrzebne już materiały opakowaniowe należy usuwać zgodnie z obowiązującymi lokalnymi przepisami. / **PT** - Os nossos materiais de embalagem são recicláveis e selecionados em virtude da sua compatibilidade ambiental. Descarte os materiais de embalagem que já não sejam necessários de acordo com os regulamentos locais aplicáveis. / **RO** - Materialele de ambalare au fost selectate pentru respectarea mediului și sunt reciclabile. Eliminați materialele de ambalare care nu mai sunt necesare în conformitate cu reglementările locale aplicabile. / **SI** - Embalažni materiali so bili izbrani zaradi njihove prijaznosti do okolja in jih je mogoče reciklirati. Embalažni material, ki ga ne potrebujete več, zavrzite v skladu z veljavnimi lokalnimi predpisi. / **SK** - Obalové materiály boli vybrané pre ich šetrnosť k životnému prostredia a sú recyklovateľné. Nepotrebné obalové materiály zlikvidujte v súlade s platnými miestnymi predpismi.

PACKAGING RECYCLING		
Box	Inlay	Blister
Paperboard		Plastic
21 PAP		01 PET
PAPER COLLECTION		PLASTIC COLLECTION
Raccolta differenziata dei rifiuti. Controlla le linee guida del tuo comune.		
Scatola	Inserto	Blister
Carta PAP 21		Plastica PET 01
Raccolta carta e cartone		Raccolta plastica

FR
Cet appareil et ses accessoires se recyclent
À DÉPOSER EN MAGASIN
OU À DÉPOSER EN DÉCHÈTERIE
Points de collecte sur www.quefairedesmesdechets.fr
Privilégiez la réparation ou le don de votre appareil !

FR
ÉLÉMENT(S) D'EMBALLAGE + LIVRET

FSC MIX Paper FSC® C154484

Amarillo Amarelo
Azul Azul

RECYCLED 100 claim standard

Case is **70%** RCS certified recycled PC and **30%** RCS certified recycled ABS

Certified by Control Union CU142115

Copyright 2025 Fresh 'n Rebel B.V. The Sitecom word mark and logo are registered trademarks owned by Fresh 'n Rebel B.V. The Qi2 logo is a trademark of the Wireless Power Consortium.

This product contains magnets and complies with the latest Qi v2.1 Magnetic Power Profile Standard.

Made in China